AC MOTOR PULLEY

PRODUCTS CATALOGUE

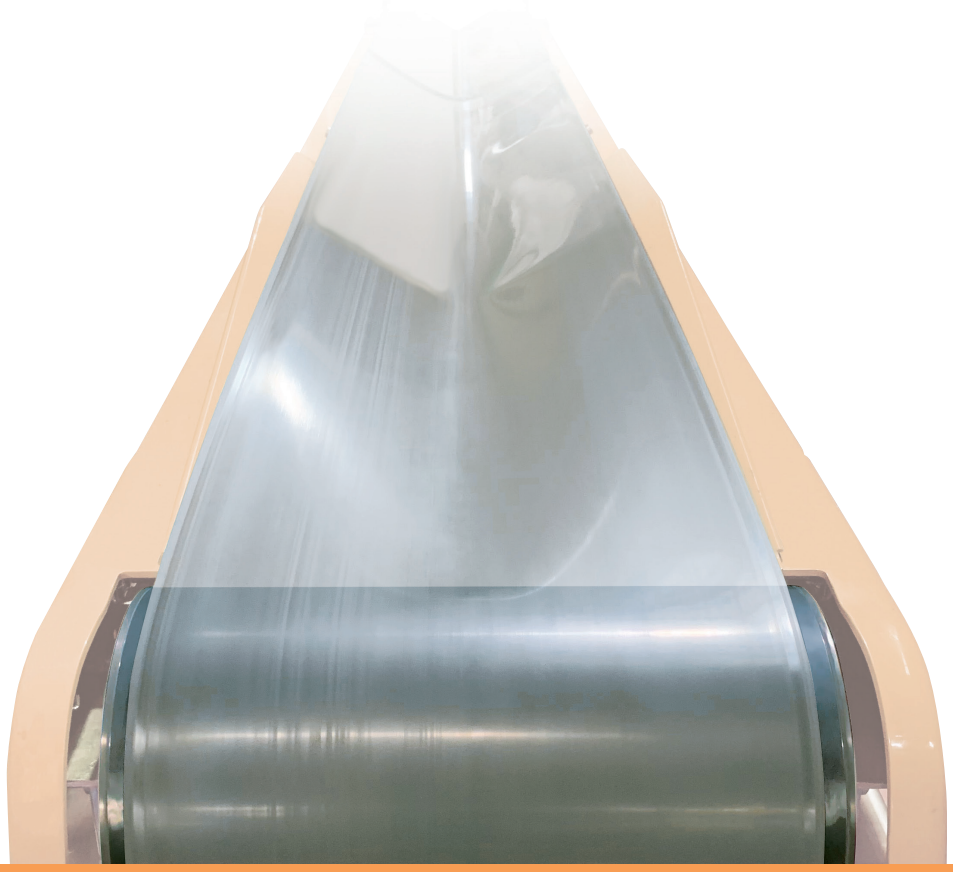

KYOWA

Kyowa Style.

我が社は、お客様の要求を満たし、
豊かで明るい社会の実現に貢献します。

常に協和が目指すのは、
さらに進んだ、カスタマー・ファースト。
協和発、customer first productsを
お届けするために、
技術・情熱・未来発想の創造力という
3本の矢を心に、社会に貢献することを
約束します。
お客様の目線で話し、考え、行動する。
新・協和、ご期待ください。

AC MOTOR PULLEY

PRODUCTS CATALOGUE

ISO9001 Certified (JQA-2486)
ISO14001 Certified (JQA-EM4569)
Kyowa Manufacturing Co.,Ltd.

CONTENTS

ACモータープーリカタログ目次〈1〉

会社案内			4・5
産業機器事業部			6
応用事例			7
モータープーリ特徴			8
型式変更			9
モータープーリ重量表			10・11
電圧一覧			12
製作可能最小幅表			13
共通仕様			14
ミニモータープーリ			
20W	φ76	標準仕様／単相100V級	15
30W、40W	φ76	標準仕様／三相200V級	16
100W	φ114	標準仕様／三相200V級	17
80W	φ114	標準仕様／三相400V級	18
モータープーリ			
0.2kW	φ140	標準仕様／三相200V級	19
	φ140	標準仕様／三相400V級	20
0.4kW	φ165	標準仕様／三相200V級	21
	φ165	標準仕様／三相400V級	22
1.0kW	φ215	標準仕様／三相200V級	23
	φ215	標準仕様／三相400V級	24
1.5kW	φ215	標準仕様／三相200V級	25
	φ215	標準仕様／三相400V級	26
1.5kW	φ265	標準仕様／三相200V級	27
	φ265	標準仕様／三相400V級	28
1.5kW	φ318	標準仕様／三相200V級	29
	φ318	標準仕様／三相400V級	30
2.2kW	φ265	標準仕様／三相200V級	31
	φ265	標準仕様／三相400V級	32
2.2kW	φ318	標準仕様／三相200V級	33
	φ318	標準仕様／三相400V級	34
3.7kW	φ318	標準仕様／三相200V級	35
	φ318	標準仕様／三相400V級	36

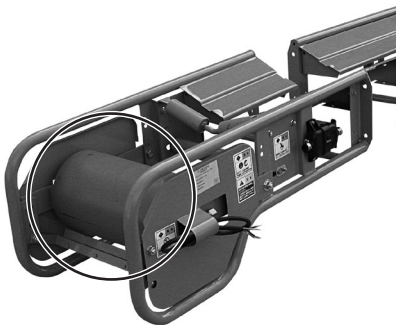

CONTENTS

ACモータープーリカタログ目次〈2〉

オプション

φ76固定金具・始動ボックス 38

各種仕様

構造図　2段・3段減速型 39
ブレーキ仕様 40
ブレーキ仕様製作可能機種 41
防水仕様 42
防水仕様製作可能機種 43・44
堅牢防水仕様 45
オールSUS仕様 46
逆転防止仕様 47
24時間仕様 48
耐寒・耐熱仕様 49
ライニング仕様 50
マグネットリング仕様 51
CEマーキング仕様 52

技術資料・データー

配線図 53
サージ電圧 54
絶縁階級 55
耐荷重・タクト 56
インバータ特性 57・58
SI単位と従来単位対照表 59

customer
first
products

MESSAGE

当社は1950年、川崎航空機株式会社（現在の川崎重工業株式会社）の機械加工協力工場としてスタートし、自動車、農機具用等ミッション関係の部品メーカーとして今日まで、多くのお客様のご支援を頂いてまいりました。その間、組織の充実を図りながら、自社ブランド製品の開発を進め、ベルトコンベヤ用モータープーリ、ローラコンベヤ用モーターローラの開発に成功、そのシリーズ化に努める中で、さらに特殊仕様の減速機やギヤードモータの製作も進め、各産業界のＦＡ化、物流の近代化に大きく貢献させて頂くことができました。

私共は「お客様第一主義」を経営基本方針とし、『お客様の繁栄なくして我が社の発展なし』との信条のもと、いかにしてお客様の要求を満たし、信頼と満足を提供できるか、研鑽し努力を重ね続ける所存でございます。

21世紀はIT革命による新しい産業革命の世紀、我が社はこの新ステージに立って、お客様の多様なニーズにお応えし、ご満足頂ける企業づくり、製品開発力の拡充に鋭意努めてまいります。

何卒、今後共変わらぬご支援ご愛顧を賜りますようお願い申し上げます。

窪田工場

古坂工場

H I S T O R Y

1950年10月　川崎重工業（株）［川崎航空機］の機械加工下請としてスタート
1954年 1月　株式会社協和製作所設立（資本金80万円）
1957年 3月　耕運機用クラッチ完成部品の納入、部品メーカーとして第一歩をしるす
1961年10月　逐次増資を行い、資本金820万円、従業員持株制実施
1963年12月　資本金1,640万円に増資、工場拡張、タペット生産開始
1967年 5月　北条技研工業所合併（資本金3,300万円）
1969年 4月　歯車協同熱処理工業（株）設立（資本金4,995万円）、熱処理一貫体制確立
1970年 1月　ベルトコンベヤ用モータープーリ開発
1970年 3月　タペット専門工場として加西工場設立、量産体制確立
1971年 3月　冷間鍛造によるスプライン塑性加工開始、シャフトメーカーとして確固たる地位を確保
1972年 5月　クランクシャフト専門工場として和泉工場を設立、量産体制確立
1974年 9月　加西工場を分離、株式会社協和加西工場設立（資本金1,800万円）
1975年10月　資本金9,600万円に増資
1977年10月　椎茸植菌用高速穿孔機（スパット）開発
1978年 4月　（株）協和加西工場にてバルブ（ポペット）開始
1982年10月　洗車機用ギヤードモータ量産開始
1985年10月　ローラコンベヤ用モーターローラ量産開始
1989年12月　ミニプーリ生産開始
1992年 8月　高速シートシャッター「オーロラ」生産開始
1993年 8月　ツインローラ生産開始
1994年 8月　関東営業所開設
1994年10月　ローラコンベヤ用DCモーターローラ量産開始
1998年 7月　ISO9001認証取得
2001年 5月　窪田工場操業開始
2003年 8月　シュレッダー生産開始
2005年 3月　窪田工場がISO14001認証取得
2005年 5月　関東営業所を東京支店へ昇格
2007年 4月　和泉工場増築工事完了
2008年 9月　Kyowa USA, Inc. 設立
2012年10月　KYOWA EUROPE ., Ltd.設立
2016年10月　名古屋営業所開設
2017年10月　窪田工場第２工場が稼働
2018年 6月　DCパルスローラを販売するKyowa Europe GmbHをドイツに設立
2019年 7月　東京支店事務所を移転
2020年 3月　窪田工場第３工場が稼働
2020年 7月　本社を兵庫県加西市窪田町に移転

P R O F I L E

会社概要
●創　　業／1950年10月
●会社創立／1954年1月
●資 本 金／9,600万円
●工場設備
敷地面積　　／73,409.65㎡
工場建物　12棟／26,702.86㎡
管 理 棟　 3棟／ 1,326.82㎡
●本社・工場及び支店
ー総務部ー
本社　〒675-2364　兵庫県加西市窪田町570-10
TEL (0790) 42-5111(代)　FAX (0790) 42-0700
ー産業機器事業部ー
窪田工場　〒675-2364 兵庫県加西市窪田町570-10
TEL (0790) 42-0601(代)　FAX (0790) 42-4895
東京支店　〒104-0031 東京都中央区京橋一丁目14番7号
京橋中央ビル9階
TEL (03) 5579-9622 (代) FAX (03) 5579-9633
名古屋営業所 〒465-0024 愛知県名古屋市名東区本郷3-139
ホワイトハウスビル 5階
TEL (052)778-7830 (代) FAX (052)778-7831
ー汎用事業部ー
古坂工場（旧本社（総務部）、本社工場）
〒675-2303 兵庫県加西市北条町古坂69-1
TEL (0790) 42-5110 (代)　FAX (0790) 42-5741
和泉工場　〒675-2445 兵庫県加西市殿原町860
TEL (0790) 44-0284　　FAX (0790) 44-2251
●関連会社
Kyowa USA, Inc.
2746 Circleport Dr.
Erlanger, KY 41018
Kyowa Europe.,Ltd.
137, Tsarigradsko Shosse Complex BSM
Block B, Floor 1, Sofia 1784, Bulgaria
Kyowa Europe GmbH
Opladener strasse 2,
Halle 7, 42799 Leichlingen Germany
株式会社協和テクノ／資本金1,800万円
兵庫県加西市下宮木町713-5
TEL (0790) 49-0338
●代表役員
株式会社協和製作所　社長　藤本繁行
株式会社協和テクノ　 社長　真見順一
●営業品目
自動車・二輪車・農機用ミッション部品、産業機械部品、
モータープーリ、モーターローラ、パルスローラ、
各種減速機
●取引銀行
三井住友銀行北条支店
日本政策金融公庫神戸支店
商工組合中央金庫神戸支店

ベルトコンベヤの駆動源「モータープーリ」、ローラーコンベヤの駆動源「モーターローラ」を生産・販売しています。

B E L I E F

創業以来、ギヤ・シャフトの開発・製造技術を応用し、自社ブランド製品であるベルトコンベヤ用モータープーリやローラコンベヤ用モーターローラの開発・製造に成功し、物流業界で確固たる地位を築いてまいりました。この実績は「お客様の要求を満たし信頼される会社をつくろう」という品質方針を実践し、その結果開発された独創性と信頼性に裏付けされたものであると自負しております。

これからもさらに高品質・高性能な製品を妥協なく追求してまいります。ご期待ください。

モーターローラ

開発以来約35年の歴史を持つ主力製品です。
標準仕様でアキューム対応が出来る様、インピーダンスプロテクト方式モータを標準機種に装備しております。
高い搬送能力・高強度ギヤの組み合わせによりお客様の要求に応えるべく日々より良い製品を追求しております。
φ38・φ42.7・φ48.6・φ50・φ57・φ60.5・テーパーとワイドバリエーションを製作いたします。
海外進出も積極的に展開し、現在ではDCパルスローラを中心に全米・EU諸国・東南アジア等で高い評価を頂いております。

- ACモーターローラ総合カタログもご用意しております。
- DCパルスローラ総合カタログもご用意しております。

モータープーリ

産業機器事業部の発足時より製造販売しております製品です。

1ランク上のモータを内蔵し、恒久的な製品作りを目標に邁進し本日に至りますが、国内・海外ともに高い評価を頂いております。

φ76・φ114・φ140・φ165・φ215・φ265・φ318とお客様の要望に応えるべく各機種取り揃えております。

モータ出力も20W～3.7KWと広範囲となっております。

応用製品

モータ及び減速機を使用し各種特殊製品の製作も手がけております。

小型ギヤードモータなど自社製品、OEM製品など、各産業界に貢献しております。

お客様のご希望にお応え出来ますよう新製品開発に邁進する所存です。

- リスト規制とキャッチ・オール規制について
  基本的にリスト規制には該当しませんが、お客様の用途（または向け地）によっては、キャッチオール規制の対象となる可能性が有ります。輸出に際しては、お客様のご判断にて、輸出許可申請等のご対応をお願いします。

※ 非該当確認書の発行依頼については、別途お問い合わせください。

応 用 事 例

独創性と信頼性で物流業界を支えています。

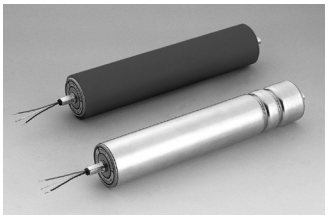

物流センターの合流・分岐・仕分、クリーンルームでの搬送、食品ライン、一般製造ライン、メールセンター、配送センター、パレット搬送等、幅広い業界で採用されています。

高品質、高性能で国内・海外ともに高い評価。

食品加工ライン、空港物流ライン、一般製造ライン、物流センター、配送センター、穀物搬送ライン、送電線敷設、ごみ処理、リサイクルライン等、幅広い業界で採用されています。

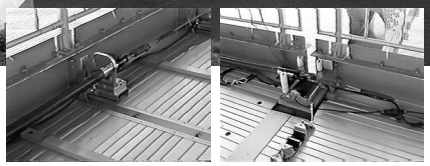

モータープーリ特徴

1 モーター

モーターは余裕ある設計とメカロスを考慮し、定格と比較した場合
起動トルク→300%を実現

例）KMP-A103-4C-215-380-36AAA
　　モーター出力を1.0kw保証しております。

2 ギヤ

歯車メーカーとしてのノウハウを活かし、強力モーターに耐え得る
剛性ギヤを採用

3 業界随一のバリエーション

【プーリ径】

・φ76モータープーリ……（φ76）	ローラーコンベヤ用、ミニベルトコンベヤ用の駆動でもご使用頂けます。ローラーコンベヤ用では、重量搬送も可能に。
・ミニモータープーリ……（φ114）	ミニベルトコンベヤに最適です。不必要な出っ張りを無くしたコンパクト設計でご使用頂けます。
・三相モータープーリ……（φ140～φ318）	ベルトコンベヤ駆動の決定版。充実のバリエーションで世界に配給し続ける信頼製品です。
・単相モータープーリ……（φ76）	単相電源でベルトコンベヤ駆動に。始動ボックスで簡単操作。

【出　　力】
・20W（単相）～3.7kWまで対応

【プーリ幅】
・ベルト幅に応じて延長可能
　例）ベルト幅750の場合、プーリ幅は800又は850

【速　　度】
・各サイズ、仕様において対応…別途関連ページをご参照下さい。

【複合機種】

・傾斜コンベヤに	逆転防止仕様
・屋外での使用・水分を含む搬送ラインに	防水仕様
・食品ラインに	オールSUS仕様
・ピッキングライン・位置決めに	ブレーキ仕様
・リサイクル関係の分別作業に	マグネットリング仕様

4 RoHS対応

一部対応していない機種が御座います。
詳細については別途お問い合わせください。

型式変更

2005年8月1日よりモータープーリの型式が変わりました。

ex

旧型式

KMP 103-4 C-215-380-36/44
① ② ③ ④ ⑤ ⑥ ⑦ ⑧ ⑨

①協和製作所の略
②モータ内蔵型　MP＝標準
　　WP＝防水
③モータ出力
④電源相数　1：単相　3：三相
⑤極数　　2：2極　4：4極　6：6極
⑥連続定格
⑦プーリ径
⑧プーリ幅
⑨プーリ表面速度（50/60Hzにおける呼称速度）

新型式

KMP-A 103-4C-215-380-36AAA
① ② ③ ④ ⑤ ⑥ ⑦ ⑧ ⑨ ⑩ ⑪ ⑫

①協和製作所・モータープーリの略
②仕様（標準・防水・ブレーキetc）
③モータ出力
④電源相数　1：単相　3：三相
⑤極数　　2：2極　4：4極　6：6極
⑥連続定格　C＝時間定格（100%ED）
　　＊但し8H/1day
⑦プーリ径
⑧プーリ幅
⑨プーリ表面速度（50Hz時における呼称速度）
　　＊60Hz時は特性表をご確認下さい。
⑩ゴムライニング・パイプの種類
⑪電圧
⑫指定別途仕様　A：標準

	旧型式	新型式
φ76	KMP-A2Z1-2C-076-400-05ABA	KMP-A2Z1-2C-076-400-05ABA
	KMP-A4Z3-2C-076-400-05AAA	KMP-A4Z3-2C-076-400-05AAA
φ114	KMP3-114-310-15	KMP-A013-4C-114-310-15AAA
φ140	KMP023-4C-140-310-28/34	KMP-A023-4C-140-310-28AAA
	KWP023-4C-140-310-28/34	KMP-W023-4C-140-310-28AAA
φ165	KMP043-4C-165-330-30/36	KMP-A043-4C-165-330-30AAA
	KWP043-4C-165-330-30/36	KMP-W043-4C-165-330-30AAA
φ215	KMP103-4C-215-380-36/44	KMP-A103-4C-215-380-36AAA
	KWP103-4C-215-380-36/44	KMP-W103-4C-215-380-36AAA
φ265	KMP223-4C-265-550-42/50	KMP-A223-4C-265-550-42AAA
	KWP223-4C-265-550-42/50	KMP-W223-4C-265-550-42AAA
φ318	KMP373-4C-318-550-50/60	KMP-A373-4C-318-550-50AAA
	KWP373-4C-318-550-50/60	KMP-W373-4C-318-550-50AAA

ミニモータープーリ・モータープーリ重量表

○標準仕様

ドラム径	相数	段数	出力	プーリ幅					
				300	330	380	430	450	550
φ76	単相	2段	20W		6.6	6.9	7.2	7.3	7.9
	〃	3段	20W		7.2	7.5	7.7	7.9	8.4
	三相(4P)	3段	30W		6.2	6.5	6.8	6.9	7.5
	三相(2P)	2段	40W		6.0	6.4	6.6	6.7	7.3
	三相(2P)	3段	40W		6.7	7.0	7.3	7.4	8.0
φ114	三相	2段	100W	10.3	10.7	11.3	11.9	12.3	13.6
	〃	3段	100W	10.5	10.8	11.1	11.9	12.1	13.2
	〃	4段	100W		11.5	12.1	12.7	12.9	14.1
φ140	三相	2段	240W		16.0	16.8	17.5	17.9	19.5
	〃	3段	240W		14.7	15.9	16.6	17.0	18.6
φ165	三相	2段	400W		20.8	21.5	23.5	24.3	27.2
	〃	3段	400W			26.1	27.6	28.1	31.0
φ215	三相	2段	1kW			37.1	38.8	39.7	44.2
	〃	3段	1kW				45.8	46.7	50.5
	〃	2段	1.5kW			39.5	41.1	41.3	44.7
	〃	3段	1.5kW				48.1	49.0	51.3
φ265	三相	2段	1.5kW					62.7	66.8
	〃	3段	1.5kW						76.5
	〃	3段	2.2kW						81.5
φ318	三相	3段	1.5kW					87.1	90.3
	〃	3段	2.2kW						98.3
	〃	2段	3.7kW						122.2

※上記は概算重量です。

相数	段数	出力	プーリ幅				
			650	750	850	950	1050
単相	2段	20W	8.5				
〃	3段	20W	9.0				
三相(4P)	3段	30W	8.1				
三相(2P)	2段	40W	7.9				
三相(2P)	3段	40W	8.7				
三相	2段	100W	15.4	16.7	18.0	19.3	20.6
〃	3段	100W	15.6	16.9	18.2	19.5	20.8
〃	4段	100W	16.3	17.5	18.6	19.8	21.0
三相	2段	240W	22.9	24.5	26.1	27.7	29.3
〃	3段	240W	21.6	23.2	24.8	26.4	28.0
三相	2段	400W	32.7	35.8	38.7	42.5	45.4
〃	3段	400W	34.8	37.7	40.6	43.5	46.4
三相	2段	1kW	47.1	53.0	56.5	60.0	63.5
〃	3段	1kW	53.3	59.5	63.0	67.2	70.7
〃	2段	1.5kW	47.8	55.4	58.9	62.4	65.9
〃	3段	1.5kW	55.0	62.5	66.0	69.5	73.0
三相	2段	1.5kW	75.0	81.0	86.9	91.7	
〃	3段	1.5kW	83.0	92.1	96.9	101.7	
〃	3段	2.2kW	90.1	97.1	100.5	106.7	
三相	3段	1.5kW	100.0	110.3	116.2	122.1	
〃	3段	2.2kW	102.6	115.0	121.2	127.1	
〃	2段	3.7kW	124.5	143.0	147.0	155.6	

※上記は概算重量です。

三相ミニモータープーリ製作可能電圧一覧

ドラム径	出力	極数	相数	周波数	標準電圧 200V	標準電圧 220V	異電圧 380V	異電圧 400V	異電圧 415V	異電圧 440V	異電圧 460V	異電圧 480V
φ76	40W	2P	三相	50Hz	○							
				60Hz	○	○						
	30W	4P		50Hz	○							
				60Hz	○	○						
φ114	※1	4P		50Hz	○		○	○	○			
				60Hz	○	○	○	○	○	○	○	○

※1　φ114は電圧によって出力が違うので空欄とする。

三相モータープーリ製作可能電圧一覧

ドラム径	出力	極数	相数	周波数	標準電圧 200V	標準電圧 220V	異電圧 380V	異電圧 400V	異電圧 415V	異電圧 440V	異電圧 460V	異電圧 480V
φ140	0.24kW	4P	三相	50Hz	○		○	○	○			
				60Hz	○	○		○	○	○	○	
φ165	0.4kW	4P		50Hz	○		○	○	○			
				60Hz	○	○	○	○	○	○	○	
	0.24kW	6P		50Hz	○		○	○	○			
				60Hz	○	○		○		○	○	
φ215	1.0kW	4P		50Hz	○		○	○	○			
				60Hz	○	○	○	○	○	○	○	
	1.5kW			50Hz	○		○	○	○			
				60Hz	○	○	○	○	○	○	○	
	0.6kW	6P		50Hz	○		○	○	○			
				60Hz	○	○	○	○		○		
φ265	1.5kW	4P		50Hz	○		○	○	○			
				60Hz	○	○	○	○	○	○		
	2.2kW			50Hz	○		○	○	○			
				60Hz	○	○	○	○	○	○		
	1.1kW	6P		50Hz	○		○	○	○			
				60Hz	○	○		○		○		
	1.7kW			50Hz	○		○	○	○			
				60Hz	○	○		○		○		
φ318	1.5kW	4P		50Hz	○		○	○	○			
				60Hz	○	○	○	○	○	○		
	2.2kW			50Hz	○		○	○	○			
				60Hz	○	○	○	○	○	○		
	3.7kW			50Hz	○		○	○	○			
				60Hz	○	○	○	○		○		
	1.7kW	6P		50Hz	○		○	○	○			
				60Hz	○	○		○		○		

単相ミニモータープーリ製作可能電圧一覧

ドラム径	出力	極数	相数	周波数	標準電圧 100V	標準電圧 110V
φ76	20W	2P	単相	50Hz	○	
				60Hz	○	○

ミニモータープーリ製作可能最小幅表

径	相数	出力	極数	段数	標準	防水	オールSUS	ブレーキ	逆防	CE	備考
φ76	単相	20W	2P	2	302	325	325	×	×	351	
				3	325	345	345	×	×	375	
	三相	30W	4P	3	310	330	330	×	×	360	
		40W	2P	2	277	300	300	×	×	326	
				3	300	320	320	×	×	350	
φ114	三相	100W	4P	2	285	285	285	345	295	285	
				3	300	300	300	360	310	300	
				4	320	320	320	×	330	320	

モータープーリ製作可能最小幅表

径	相数	出力	極数	段数	標準	防水	オールSUS	ブレーキ	逆防	堅牢防水	24h仕様	備考
φ140	三相	0.24kW	4P	2	310	310	310	×	×	×	×	ブレーキ付28AAAは3段減速となります
				3	320	320	330	400	×	×	×	
φ165	三相	0.4kW	4P	2	300	300	310	380	310	×	320	ブレーキ付23AAAは3段減速となります
				3	310	310	330	400	×	×	×	
		0.24kW	6P	2	300	300	310	380	×	×	×	
				3	310	310	330	400	×	×	×	
φ215	三相	1.0kW	4P	2	380	380	380	450	380	380	380	ブレーキ付20AAAは3段減速となります
				3	410	410	430	500	410	×	×	
					420	420	440	500	420	×	×	異電圧
		0.6kW	6P	2	380	380	380	×	380	×	×	
		1.5kW	4P	2	380	380	380	450	380	380	×	
				3	410	410	430	500	410	×	×	
					420	420	440	510	420	×	×	異電圧
φ265	三相	1.5kW	4P	2	450	450	450	550	450	×	×	
				3	480	480	490	600	480	×	×	
		1.1kW	6P	2	450	450	450	550	450	×	×	
				3	480	480	490	600	480	×	×	
		2.2kW	4P	3	480	480	490	600	480	×	×	
		1.7kW	6P	3	480	480	490	600	480	×	×	
φ318	三相	1.5kW	4P	3	480	480	490	600	480	×	×	
		2.2kW	4P	3	480	480	490	×	480	×	×	
		1.7kW	6P	3	480	480	490	600	480	×	×	
		3.7kW	4P	2	510	510	520	×	510	×	×	

共通仕様

●型式表示

KMP-A 4Z3-2C-076-400-10 A A A

① ② ③ ④ ⑤ ⑥ ⑦ ⑧ ⑨ ⑩ ⑪ ⑫

KMP-A 103-4C-215-380-36 A A A

① ② ③ ④ ⑤ ⑥ ⑦ ⑧ ⑨ ⑩ ⑪ ⑫

①協和モータープーリの略

KMPで固定

②仕様

A	標準	I	24時間仕様	N	オールSUS+ブレーキ（PM内蔵）
B	ブレーキ（PM内蔵）	J	防水+逆防	P	オールSUS+ブレーキ（PM外設）
C	ブレーキ（PM外設）	K	ブレーキ（PM内蔵）+防水	S	逆防
D	オールSUS	L	ブレーキ（PM外設）+防水	T	CE適合品
H	堅牢防水	M	オールSUS+逆防	W	防水

③出力

2Z=20W～29W　8Z=80W　04=400W　22=2.2kW
3Z=30W～39W　01=100W　10=1.0kW　37=3.7kW
4Z=40W～49W　02=200W　15=1.5kW　（50Hz時の呼称出力を表示）

④電源の種類

1：単相　3：三相

⑤モーターの極数

2=2極型　4=4極型　6=6極型

⑥運転定格

C=時間定格（100%ED）※但し8H/1day

⑦プーリ外径

076=φ76　140=φ140　215=φ215　318=φ318
114=φ114　165=φ165　265=φ265

⑧プーリ幅を表示

単位：mm（ℓ寸法）　有効ドラム幅はℓ寸法より短くなります　140φℓ寸法　-4mm
165φℓ寸法　-8mm
その他ℓ寸法 -10mm

⑨プーリ表面速度を表示

単位：m/min（50Hzにおける呼称速度）

⑩ライニング・パイプの種類

A=標準　F=5t平ゴム　S=10t横筋ゴム　Y=その他(中央V溝･ウレタン･SUS･塗装無しetc)
B=パイプストレート　M=マグネットリング　W=10tWヘリカルゴム

⑪モーターの種類と電圧

A=200,200,220V/50,60,60Hz三相　E=415V/50Hz三相　L=440V/60Hz三相
B=100,100,110V/50,60,60Hz単相　G=380V/60Hz三相　M=460V/60Hz三相
C=380V/50Hz三相　H=400V/60Hz三相　V=480V/60Hz三相
D=400V/50Hz三相　J=415V/60Hz三相　Y=その他（F種絶縁・特殊電圧etc）

⑫指定別途仕様

A=標準　B=準標準　Y=その他（シャフト特殊・側板SUS・45度仕様　etc）

φ76 単相100V級

運転	連続・正逆
50Hz	100
60Hz	100・110

[ご注文例]

KMP-A2Z1-2C-076-□□□-□□ A B A

固定 / 仕様 / 出力 / 電源 / 極数 / 時間定格 / プーリ径 / プーリ幅 / 周速 / パイプ・ゴムライニング / 電圧 / 指定別途仕様

POINT

- ミニベルトコンベヤの駆動として、ローラーコンベヤの駆動として幅広くご使用頂けます。
- パイプストレートも製作出来ます。
- 全機種サーマルプロテクタを内蔵しています。
- 製作可能最大幅は700ℓです。
- コンデンサーボックス(KMP-76CB)が標準付属品です。
- CTケーブルの先から出ているリード線は4芯0.5SQで端子はついておりません。

NOTICE

- 適応周囲温度は－10℃～40℃です。(相応湿度15％～85％) 結露しないこと。
- 正転から逆転に切り換える場合は、必ずモータープーリが停止後に切り換えて下さい。

■寸法図

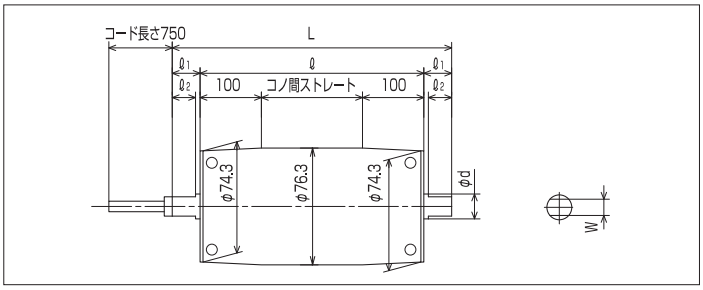

	標準寸法
ℓ	プーリ幅
ℓ1	25
ℓ2	17.5
φd	20
W	14
L	ℓ＋50

型　　式	出力	定格電流 [A]		速　度 [m／min]		定格トルク [N・m]		起動トルク [N・m]		定格接線力 [N]		減　速	
	[W]	50Hz	60Hz	50Hz	60Hz	50Hz	60Hz	50Hz	60Hz	50Hz	60Hz	減速比	段数
KMP-A2Z1-2C-076-□□□-05ABA	20	0.51	0.50	5.5	6.7	8.3	6.8	16.6	13.6	217	178	1/122	3
KMP-A2Z1-2C-076-□□□-08ABA				7.5	9.1	6.1	5.0	12.2	10.0	159	131	1/90	3
KMP-A2Z1-2C-076-□□□-10ABA				10.2	12.4	4.4	3.6	8.8	7.2	115	94	1/66	3
KMP-A2Z1-2C-076-□□□-12ABA				12.3	14.9	3.7	3.0	7.4	6.0	96	78	1/55	3
KMP-A2Z1-2C-076-□□□-15ABA				15.2	18.4	3.0	2.4	6.0	4.8	78	62	1/44	3
KMP-A2Z1-2C-076-□□□-17ABA				18.3	22.2	2.4	2.0	4.8	4.0	62	52	1/37	3
KMP-A2Z1-2C-076-□□□-20ABA				20.1	24.4	2.2	1.8	4.4	3.6	57	47	1/33	2
KMP-A2Z1-2C-076-□□□-30ABA				24.2	29.4	1.8	1.5	3.6	3.0	47	39	1/28	2
KMP-A2Z1-2C-076-□□□-40ABA				45.6	55.3	1.0	0.8	2.0	1.6	26	20	1/15	2

※速度表示は定格時を表示しています。軽負荷・過負荷時の場合、周速・トルクは変化します。
※定格電流値は100V(50/60Hz)時を表示しています。

コンデンサーボックス（標準付属品・KMP-76CB）

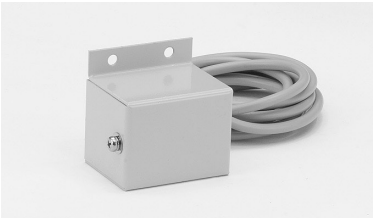

単相モータープーリ1台に1個標準附属します。

■寸法図

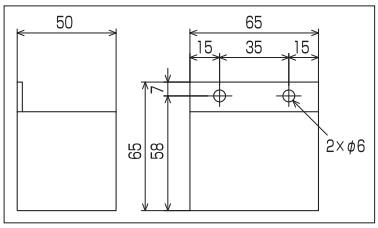

★配線はP53をご参照下さい。。
・コンデンサーボックス(KMP-76CB)又は始動ボックス(KMP-76DB／オプション)が必要です。
P38をご参照下さい。
・専用固定金具(76-30／オプション)はローラーコンベヤとしてご使用の場合に必要となります。
P38をご参照下さい。
※両シャフトは確実に固定して下さい。

★過負荷などでモーターが過熱すると、サーマルプロテクタが作動し、モータープーリは自動停止します。
この場合には必ず電源を切った後、過熱の原因を取り除いて下さい。
電源を切らずに放置されますと、モーターが冷却した時点でモータープーリは自然に運転を始めるなど危険であるばかりでなく、ついには故障する場合があります。

φ76
関連仕様一覧

仕様	適用	記載
異電圧	×	－
ブレーキ	×	－
防水	○	P42
オールSUS	○	P46
逆転防止	×	－
ライニング	○	P50
マグネット	×	－
CE適合	○	P52

φ76 三相200V級

運転	連続・正逆
50Hz	200
60Hz	200・220

[ご注文例]

KMP-A3Z3-4C-076-□□□-□□ A A A

固定 / 仕様 / 出力 / 電源 / 極数 / 時間定格 / プーリ径 / プーリ幅 / 周速 / パイプ・ゴムライニング / 電圧 / 指定別途仕様

POINT

- ●ミニベルトコンベヤの駆動として、ローラーコンベヤの駆動として幅広くご使用頂けます。
- ●パイプストレートも製作出来ます。
- ●全機種サーマルプロテクタを内蔵しています。
- ●製作可能最大幅は700ℓです。
- ●CTケーブルの先から出ているリード線は4芯0.5SQで端子はついておりません。

NOTICE

- ●適応周囲温度は－10℃～40℃です。（相応湿度15％～85％）結露しないこと。
- ●正転から逆転に切り換える場合は、必ずモータープーリが停止後に切り換えて下さい。

■寸法図

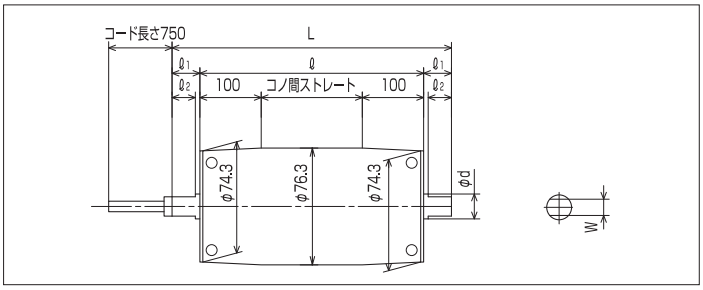

	標準寸法
ℓ	プーリ幅
ℓ1	25
ℓ2	17.5
φd	20
W	14
L	ℓ＋50

型　　式	出力	定格電流 [A]		速　度 [m／min]		定格トルク [N・m]		起動トルク [N・m]		定格接線力 [N]		減　速	
	[W]	50Hz	60Hz	50Hz	60Hz	50Hz	60Hz	50Hz	60Hz	50Hz	60Hz	減速比	段数
KMP-A3Z3-4C-076-□□□-03AAA	30	0.28	0.26	2.8	3.4	24.1	19.9	48.2	39.8	631	521	1/122	3
KMP-A3Z3-4C-076-□□□-04AAA				3.9	4.7	17.6	14.6	35.2	29.2	461	382	1/90	3
KMP-A4Z3-2C-076-□□□-05AAA	40	0.30	0.29	5.5	6.7	16.6	13.7	33.2	27.4	435	359	1/122	3
KMP-A4Z3-2C-076-□□□-08AAA				7.5	9.1	12.2	10.0	24.2	20.0	319	262	1/90	3
KMP-A4Z3-2C-076-□□□-10AAA				10.2	12.4	8.9	7.3	17.8	14.6	233	191	1/66	3
KMP-A4Z3-2C-076-□□□-12AAA				12.3	14.9	7.4	6.1	14.8	12.2	193	159	1/55	3
KMP-A4Z3-2C-076-□□□-15AAA				15.2	18.4	6.0	4.9	12.0	9.8	157	128	1/44	3
KMP-A4Z3-2C-076-□□□-17AAA				18.3	22.2	4.9	4.1	9.8	8.2	128	107	1/37	3
KMP-A4Z3-2C-076-□□□-20AAA				20.1	24.4	4.5	3.7	9.0	7.4	117	96	1/33	2
KMP-A4Z3-2C-076-□□□-30AAA				24.2	29.4	3.7	3.1	7.4	6.2	96	81	1/28	2
KMP-A4Z3-2C-076-□□□-40AAA				45.6	55.3	2.0	1.6	4.0	3.2	52	41	1/15	2

※速度表示は定格時を表示しています。軽負荷・過負荷時の場合、周速・トルクは変化します。
※定格電流値は200V（50/60Hz）時を表示しています。

★配線はP53をご参照下さい。。
・専用固定金具（76-30／オプション）はローラーコンベヤとしてご使用の場合に必要となります。
P38をご参照下さい。
※両シャフトは確実に固定して下さい。

★過負荷などでモーターが過熱すると、サーマルプロテクタが作動し、モータープーリは自動停止します。
この場合には必ず電源を切った後、過熱の原因を取り除いて下さい。
電源を切らずに放置されますと、モーターが冷却した時点でモータープーリは自動に運転を始めるなど危険であるばかりでなく、ついには故障する場合があります。

φ76
関連仕様一覧

仕様	適用	記載
異電圧	×	－
ブレーキ	×	－
防水	○	P42
オールSUS	○	P46
逆転防止	×	－
ライニング	○	P50
マグネット	×	－
CE適合	○	P52

φ114 三相200V級

運転	連続・正逆
50Hz	200
60Hz	200・220

[ご注文例]

KMP-A013-4C-114-□□□-□□ A A A

固定 / 仕様 / 出力 / 電源 / 極数 / 時間定格 / プーリ径 / プーリ幅 / 周速 / パイプ・ゴムライニング / 電圧 / 指定別途仕様

POINT

- ●ミニベルトコンベヤの駆動として、ローラーコンベヤの駆動として幅広くご使用頂けます。
- ●パイプストレートも製作出来ます。
- ●全機種サーマルプロテクタを内蔵しています。
- ●製作可能最大幅は1050ℓです。
- ●CTケーブルの先から出ているリード線は4芯1.25SQでY端子付が標準です。

NOTICE

- ●適応周囲温度は－10℃～40℃です。（相応湿度15％～85％）結露しないこと。
- ●正転から逆転に切り換える場合は、必ずモータープーリが停止後に切り換えて下さい。

■寸法図

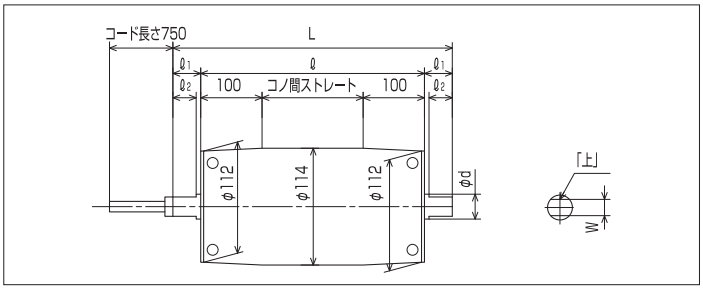

	標準寸法	（準標準寸法）
ℓ	プーリ幅	
ℓ1	25	(30)
ℓ2	15	(25)
φd	24	(24)
W	21	(19)
L	ℓ＋50	(ℓ＋60)

型式	出力	定格電流値 [A]		速度 [m／min]		定格トルク [N・m]		定格接線力 [N]		減速	
	[W]	50Hz	60Hz	50Hz	60Hz	50Hz	60Hz	50Hz	60Hz	減速比	段数
KMP-A013-4C-114-□□□-05AAA	100	0.64	0.60	5.4	6.4	63.4	53.2	1112	933	1/94	4
KMP-A013-4C-114-□□□-08AAA				7.7	9.2	44.1	37.1	773	650	1/65	4
KMP-A013-4C-114-□□□-10AAA				10.6	12.7	32.1	26.9	563	471	1/48	3
KMP-A013-4C-114-□□□-15AAA				15.8	18.8	21.6	18.1	378	317	1/32	3
KMP-A013-4C-114-□□□-18AAA				18.4	22.0	18.5	15.5	324	271	1/28	2
KMP-A013-4C-114-□□□-20AAA				20.3	24.2	16.8	14.1	294	247	1/25	2
KMP-A013-4C-114-□□□-25AAA				24.3	28.9	14.0	11.8	245	207	1/21	2
KMP-A013-4C-114-□□□-28AAA				28.5	34.0	11.9	10.0	208	175	1/18	2
KMP-A013-4C-114-□□□-30AAA				30.8	36.7	11.1	9.3	194	163	1/16	2
KMP-A013-4C-114-□□□-40AAA				40.7	48.5	8.4	7.0	147	122	1/12	2

※速度表示は定格時を表示しています。軽負荷・過負荷時の場合、周速・トルクは変化します。
※定格電流値は200V（50/60Hz）時を表示しています。

★配線はP53をご参照下さい。

★シャフトのカット面には「上」マークのラベルを貼り付けています。
この面を上向きにして、両シャフトを確実に固定して下さい。
（グリースが流失し、ギヤ寿命の低下及びモーター焼損につながります）

★過負荷などでモーターが過熱すると、サーマルプロテクタが作動し、モータープーリは自動停止します。
この場合には必ず電源を切った後、過熱の原因を取り除いて下さい。
電源を切らずに放置されますと、モーターが冷却した時点でモータープーリは自然に運転を始めるなど危険であるばかりでなく、ついには故障する場合があります。

★コンベヤの傾斜角は20度以下にてご使用ください。

φ114 関連仕様一覧

仕様	適用	記載
異電圧	○	P18
ブレーキ	○	P40
防水	○	P42
オールSUS	○	P46
逆転防止	○	P47
ライニング	○	P50
マグネット	×	－
CE適合	○	P52

φ114 三相400V級

運転	連続・正逆
50Hz	380・400・415
60Hz	380・400・415・440・460・480

[ご注文例]

KMP-A8Z3-4C-114-□□□-□□ A □ A

固定 / 仕様 / 出力 / 電源 / 極数 / 時間定格 / プーリ径 / プーリ幅 / 周速 / パイプ・ゴムライニング / 電圧 / 指定別途仕様

POINT

- ●インバータは使用出来ません。
- ●ミニベルトコンベヤの駆動として、ローラーコンベヤの駆動として幅広くご使用頂けます。
- ●パイプストレートも製作出来ます。
- ●全機種サーマルプロテクタを内蔵しています。
- ●製作可能最大幅は1050ℓです。
- ●CTケーブルの先から出ているリード線は4芯1.25SQでY端子付が標準です。

NOTICE

- ●適応周囲温度は－10℃～40℃です。（相応湿度15％～85％）結露しないこと。
- ●正転から逆転に切り換える場合は、必ずモータープーリが停止後に切り換えて下さい。

■寸法図

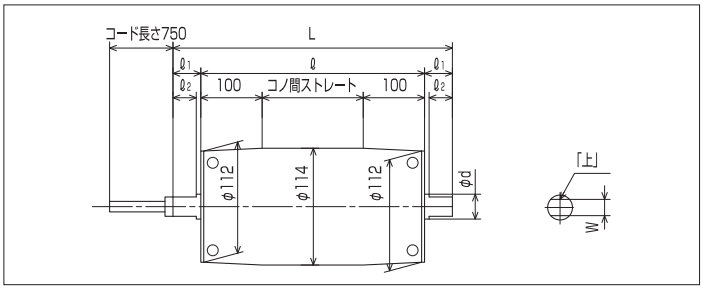

	標準寸法	（準標準寸法）
ℓ	プーリ幅	
ℓ1	25	(30)
ℓ2	15	(25)
φd	24	(24)
W	21	(19)
L	ℓ＋50	(ℓ＋60)

型　式	出　力	定格電流値 [A]		速　度 [m／min]		定格トルク [N·m]		定格接線力 [N]		減　速	
	[W]	50Hz	60Hz	50Hz	60Hz	50Hz	60Hz	50Hz	60Hz	減速比	段数
KMP-A8Z3-4C-114-□□□-05A□A	80	0.25	0.25	4.9	6.1	55.2	44.8	968	786	1/94	4
KMP-A8Z3-4C-114-□□□-08A□A				7.1	8.8	38.5	31.2	675	547	1/65	4
KMP-A8Z3-4C-114-□□□-10A□A				9.8	12.0	28.0	22.7	491	398	1/48	3
KMP-A8Z3-4C-114-□□□-15A□A				14.5	17.9	18.8	15.2	330	267	1/32	3
KMP-A8Z3-4C-114-□□□-18A□A				16.9	20.8	16.1	13.1	282	230	1/28	2
KMP-A8Z3-4C-114-□□□-20A□A				18.7	23.0	14.6	11.8	256	207	1/25	2
KMP-A8Z3-4C-114-□□□-25A□A				22.3	27.5	12.2	9.9	214	174	1/21	2
KMP-A8Z3-4C-114-□□□-28A□A				26.2	32.3	10.4	8.4	182	147	1/18	2
KMP-A8Z3-4C-114-□□□-30A□A				28.3	34.9	9.6	7.8	168	137	1/16	2
KMP-A8Z3-4C-114-□□□-40A□A				37.5	46.2	7.3	5.9	128	104	1/12	2

※速度表示は定格時を表示しています。軽負荷・過負荷時の場合、周速・トルクは変化します。
※定格電流値は400V（50/60Hz）時を表示しています。

φ114
関連仕様一覧

仕様	適用	記載
異電圧	○	P18
ブレーキ	○	P40
防水	○	P42
オールSUS	○	P46
逆転防止	○	P47
ライニング	○	P50
マグネット	×	－
CE適合	○	P52

★配線はP53をご参照下さい。

★シャフトのカット面には「上」マークのラベルを貼り付けています。
この面を上向きにして、両シャフトを確実に固定して下さい。
（グリースが流失し、ギヤ寿命の低下及びモーター焼損につながります）

★過負荷などでモーターが過熱すると、サーマルプロテクタが作動し、モータープーリは自動停止します。
この場合には必ず電源を切った後、過熱の原因を取り除いて下さい。
電源を切らずに放置されますと、モーターが冷却した時点でモータープーリは自然に運転を始めるなど危険であるばかりでなく、ついには故障する場合があります。

★コンベヤの傾斜角は20度以下にてご使用ください。

φ140

0.2kW/三相200V級

運転	連続・正逆
50Hz	200
60Hz	200・220

[ご注文例]

KMP-A023-4C-140-□□□-□□ A A A

固定 / 仕様 / 出力 / 電源 / 極数 / 時間定格 / プーリ径 / プーリ幅 / 周速 / パイプ・ゴムライニング / 電圧 / 指定別途仕様

POINT

- ●パイプストレートが標準です。
- ●製作可能最大幅は1050ℓです。
- ●クラウン加工も製作出来ます。
- ●シャフト落し込み仕様も製作出来ます。（別作となりますのでご用命下さい）
- ●CTケーブルの先から出ているリード線は4芯1.25SQでY端子付が標準です。

NOTICE

- ●適応周囲温度は－10℃～40℃です。（相応湿度15％～85％）結露しないこと。
- ●正転から逆転に切り換える場合は、必ずモータープーリが停止後に切り換えて下さい。

■寸法図

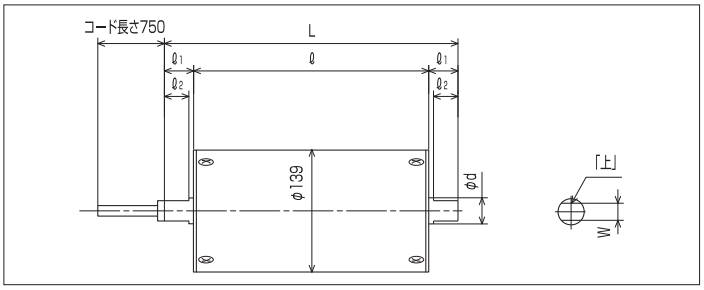

	標準寸法
ℓ	プーリ幅
ℓ1	25
ℓ2	15
φd	24
W	21
L	ℓ＋50

型　　式	出力	定格電流値 [A]		速度 [m／min]		定格トルク [N・m]		定格接線力 [N]		減速	
	[kW]	50Hz	60Hz	50Hz	60Hz	50Hz	60Hz	50Hz	60Hz	減速比	段数
KMP-A023-4C-140-320-13AAA	0.24	1.87	1.50	13.2	15.9	60	50	863	719	1/48	3
KMP-A023-4C-140-320-20AAA				20.0	24.0	40	33	575	474	1/32	3
KMP-A023-4C-140-310-28AAA				27.4	33.0	31	25	445	370	1/23	2

※速度表示は定格時を表示しています。軽負荷・過負荷時の場合、周速・トルクは変化します。
※定格電流値は200V（50/60Hz）時を表示しています。

★配線はP53をご参照下さい。

★シャフトのカット面には「上」マークのラベルを貼り付けています。
この面を上向きにして、両シャフトを確実に固定して下さい。
（グリースが流失し、ギヤ寿命の低下及びモータ焼損につながります）

★コンベヤの傾斜角は20度以下にてご使用ください。

0.2kW φ140
関連仕様一覧

仕様	適用	記載
異電圧	○	P20
ブレーキ	○	P40
防水	○	P42
オールSUS	○	P46
逆転防止	×	－
ライニング	○	P50
マグネット	×	－
CE適合	×	－

φ140 0.2kW/三相400V級

運転	連続・正逆
50Hz	380・400・415
60Hz	400・415・440・460

[ご注文例]

KMP-A023-4C-140-□□□-□□ A □ A

固定 / 仕様 / 出力 / 電源 / 極数 / 時間定格 / プーリ径 / プーリ幅 / 周速 / パイプ・ゴムライニング / 電圧 / 指定別途仕様

POINT

- ●パイプストレートが標準です。
- ●製作可能最大幅は1050ℓです。
- ●クラウン加工も製作出来ます。
- ●シャフト落し込み仕様も製作出来ます。（別作となりますのでご用命下さい）
- ●CTケーブルの先から出ているリード線は4芯1.25SQでY端子付が標準です。

NOTICE

- ●適応周囲温度は－10℃～40℃です。（相応湿度15％～85％）結露しないこと。
- ●正転から逆転に切り換える場合は、必ずモータープーリが停止後に切り換えて下さい。

■寸法図

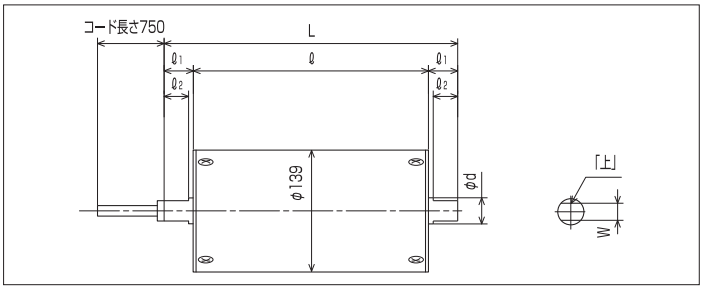

	標準寸法
ℓ	プーリ幅
ℓ1	25
ℓ2	15
φd	24
W	21
L	ℓ＋50

型　　式	出　力	定格電流値 [A]		速　度 [m／min]		定格トルク [N・m]		定格接線力 [N]		減　速	
	[kW]	50Hz	60Hz	50Hz	60Hz	50Hz	60Hz	50Hz	60Hz	減速比	段数
KMP-A023-4C-140-320-13A□A	0.24	0.90	0.75	13.2	15.9	60	50	863	719	1/48	3
KMP-A023-4C-140-320-20A□A				20.0	24.0	40	33	575	474	1/32	3
KMP-A023-4C-140-310-28A□A				27.4	33.0	31	25	445	370	1/23	2

※速度表示は定格時を表示しています。軽負荷・過負荷時の場合、周速・トルクは変化します。
※定格電流値は400V（50/60Hz）時を表示しています。

0.2kW φ140
関連仕様一覧

仕様	適用	記載
異電圧	○	P20
ブレーキ	○	P40
防水	○	P42
オールSUS	○	P46
逆転防止	×	－
ライニング	○	P50
マグネット	×	－
CE適合	×	－

★配線はP53をご参照下さい。

★シャフトのカット面には「上」マークのラベルを貼り付けています。
この面を上向きにして、両シャフトを確実に固定して下さい。
（グリースが流失し、ギヤ寿命の低下及びモータ焼損につながります）

★コンベヤの傾斜角は20度以下にてご使用ください。

φ165 0.4kW/三相200V級

運転	連続・正逆
50Hz	200
60Hz	200・220

[ご注文例]

KMP-A043-4C-165-□□□-□□ A A A

固定 / 仕様 / 出力 / 電源 / 極数 / 時間定格 / プーリ径 / プーリ幅 / 周速 / パイプ・ゴムライニング / 電圧 / 指定別途仕様

POINT

- ●パイプストレートも製作出来ます。
- ●製作可能最大幅は1050ℓです。
- ●シャフト落し込み仕様も製作出来ます。（別作となりますのでご用命下さい）
- ●CTケーブルの先から出ているリード線は4芯1.25SQでY端子付が標準です。

NOTICE

- ●適応周囲温度は－10℃～40℃です。（相応湿度15％～85％）結露しないこと。
- ●正転から逆転に切り換える場合は、必ずモータープーリが停止後に切り換えて下さい。
- ●6Pモータは出力が0.24kWとなります

■寸法図

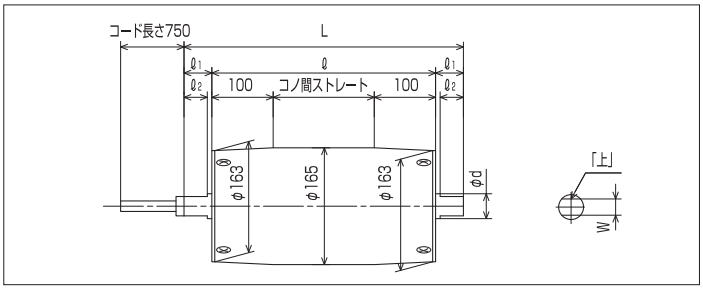

2段減速の場合

	標準寸法
ℓ	プーリ幅
ℓ1	35
ℓ2	30
φd	25
W	20
L	ℓ＋70

3段減速の場合

	標準寸法
ℓ	プーリ幅
ℓ1	32
ℓ2	25
φd	28
W	23
L	ℓ＋64

	型　式	出　力	定格電流値 [A]		速　度 [m／min]		定格トルク [N・m]		定格接線力 [N]		減　速	
		[kW]	50Hz	60Hz	50Hz	60Hz	50Hz	60Hz	50Hz	60Hz	減速比	段数
＊	KMP-A043-6C-165-330-5.2AAA	0.24	2.03	1.70	5.1	6.1	185	154	2242	1866	1/99	3
	KMP-A043-6C-165-330-15AAA				15.5	18.6	65	54	787	654	1/33	2
＊	KMP-A043-4C-165-330-7.8AAA	0.4	2.88	2.29	7.7	9.2	206	171	2496	2072	1/99	3
＊	KMP-A043-4C-165-330-9.0AAA				8.8	10.6	179	148	2169	1793	1/86	3
＊	KMP-A043-4C-165-330-20AAA				19.7	23.7	80	66	969	800	1/38	3
	KMP-A043-4C-165-330-23AAA				23.3	28.0	72	60	872	727	1/33	2
	KMP-A043-4C-165-330-30AAA				30.1	36.3	55	46	666	557	1/25	2
	KMP-A043-4C-165-330-36AAA				36.6	44.1	45	38	545	460	1/21	2
＊	KMP-A043-4C-165-330-42AAA				42.3	50.9	39	33	472	400	1/18	2

＊印は、逆転防止仕様の製作が不可となります。

※速度表示は定格時を表示しています。軽負荷・過負荷時の場合、周速・トルクは変化します。
※定格電流値は200V（50/60Hz）時を表示しています。

★配線はP53をご参照下さい。

★シャフトのカット面には「上」マークのラベルを貼り付けています。
この面を上向きにして、両シャフトを確実に固定して下さい。
（グリースが流失し、ギヤ寿命の低下及びモータ焼損につながります）

★コンベヤの傾斜角は20度以下にてご使用ください。

0.4kW φ165
関連仕様一覧

仕様	適用	記載
異電圧	○	P22
ブレーキ	○	P40
防水	○	P42
オールSUS	○	P46
逆転防止	△	P47
ライニング	○	P50
マグネット	○	P51
CE適合	×	－

φ165 0.4kW/三相400V級

運転	連続・正逆
50Hz	380・400・415
60Hz	380・400・415・440・460

[ご注文例]

KMP-A043-4C-165-□□□-□□ A □ A

固定 / 仕様 / 出力 / 電源 / 極数 / 時間定格 / プーリ径 / プーリ幅 / 周速 / パイプ・ゴムライニング / 電圧 / 指定別途仕様

POINT

- ●パイプストレートも製作出来ます。
- ●製作可能最大幅は1050ℓです。
- ●シャフト落し込み仕様も製作出来ます。（別作となりますのでご用命下さい）
- ●CTケーブルの先から出ているリード線は4芯1.25SQでY端子付が標準です。

NOTICE

- ●適応周囲温度は－10℃～40℃です。（相応湿度15％～85％）結露しないこと。
- ●正転から逆転に切り換える場合は、必ずモータープーリが停止後に切り換えて下さい。
- ●6Pモータは出力が0.24kWとなります。

■寸法図

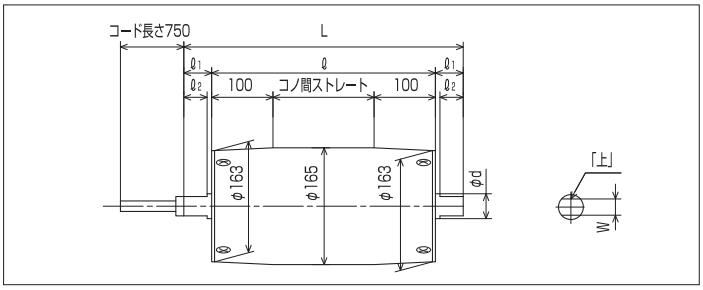

2段減速の場合

	標準寸法
ℓ	プーリ幅
ℓ1	35
ℓ2	30
φd	25
W	20
L	ℓ＋70

3段減速の場合

	標準寸法
ℓ	プーリ幅
ℓ1	32
ℓ2	25
φd	28
W	23
L	ℓ＋64

	型　式	出　力	定格電流値 [A]		速　度 [m／min]		定格トルク [N・m]		定格接線力 [N]		減　速	
		[kW]	50Hz	60Hz	50Hz	60Hz	50Hz	60Hz	50Hz	60Hz	減速比	段数
＊	KMP-A043-6C-165-330-5.2A□A	0.24	1.0	0.85	5.1	6.1	185	154	2242	1866	1/99	3
	KMP-A043-6C-165-330-15A□A				15.5	18.6	65	54	787	654	1/33	2
＊	KMP-A043-4C-165-330-7.8A□A	0.4	1.42	1.13	7.7	9.2	206	171	2496	2072	1/99	3
＊	KMP-A043-4C-165-330-9.0A□A				8.8	10.6	179	148	2169	1793	1/86	3
＊	KMP-A043-4C-165-330-20A□A				19.7	23.7	80	66	969	800	1/38	3
	KMP-A043-4C-165-330-23A□A				23.3	28.0	72	60	872	727	1/33	2
	KMP-A043-4C-165-330-30A□A				30.1	36.3	55	46	666	557	1/25	2
	KMP-A043-4C-165-330-36A□A				36.6	44.1	45	38	545	460	1/21	2
＊	KMP-A043-4C-165-330-42A□A				42.3	50.9	39	33	472	400	1/18	2

＊印は、逆転防止仕様の製作が不可となります。

※速度表示は定格時を表示しています。軽負荷・過負荷時の場合、周速・トルクは変化します。
※定格電流値は400V（50/60Hz）時を表示しています。

0.4kW φ165
関連仕様一覧

仕様	適用	記載
異電圧	○	P22
ブレーキ	○	P40
防水	○	P42
オールSUS	○	P46
逆転防止	△	P47
ライニング	○	P50
マグネット	○	P51
CE適合	×	－

★配線はP53をご参照下さい。

★シャフトのカット面には「上」マークのラベルを貼り付けています。
この面を上向きにして、両シャフトを確実に固定して下さい。
（グリースが流失し、ギヤ寿命の低下及びモータ焼損につながります）

★コンベヤの傾斜角は20度以下にてご使用ください。

φ215 1.0kW/三相200V級

運転	連続・正逆
50Hz	200
60Hz	200・220

[ご注文例]

KMP-A103-4C-215-□□□-□□ A A A

固定 / 仕様 / 出力 / 電源 / 極数 / 時間定格 / プーリ径 / プーリ幅 / 周速 / パイプ・ゴムライニング / 電圧 / 指定別途仕様

POINT

- ●パイプストレートも製作出来ます。
- ●製作可能最大幅は1050ℓです。
- ●シャフト落し込み仕様も製作出来ます。（別作となりますのでご用命下さい）
- ●CTケーブルの先から出ているリード線は4芯1.25SQでY端子付が標準です。

NOTICE

- ●適応周囲温度は－10℃～40℃です。（相応湿度15％～85％）結露しないこと。
- ●正転から逆転に切り換える場合は、必ずモータープーリが停止後に切り換えて下さい。
- ●6Pモータは出力が0.6kWとなります。

■寸法図

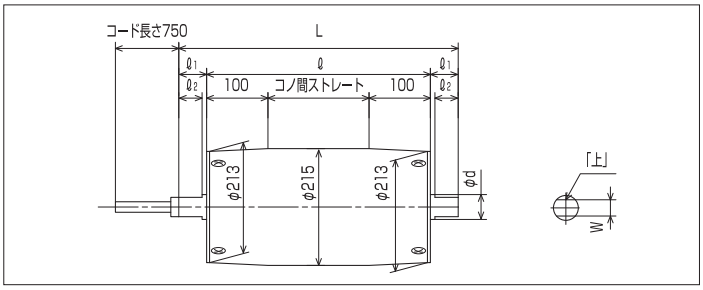

	標準寸法
ℓ	プーリ幅
ℓ1	35
ℓ2	30
φd	28
W	23
L	ℓ＋70

型　　式	出　力	定格電流値 [A]		速　度 [m／min]		定格トルク [N・m]		定格接線力 [N]		減　速	
	[kW]	50Hz	60Hz	50Hz	60Hz	50Hz	60Hz	50Hz	60Hz	減速比	段数
KMP-A103-6C-215-380-13AAA	0.6	3.4	3.0	13.8	16.6	238	198	2213	1841	1/48	2
KMP-A103-6C-215-380-16AAA				16.9	20.4	194	161	1804	1497	1/39	2
KMP-A103-4C-215-430-13AAA	1.0	5.2	4.4	13.3	16.0	386	321	3590	2986	1/74	3
KMP-A103-4C-215-430-16AAA				15.6	18.8	329	273	3060	2539	1/63	3
KMP-A103-4C-215-380-20AAA				20.6	24.8	265	220	2465	2046	1/48	2
KMP-A103-4C-215-380-25AAA				25.3	30.5	216	179	2009	1665	1/39	2
KMP-A103-4C-215-380-30AAA				30.8	37.0	178	148	1655	1376	1/32	2
KMP-A103-4C-215-380-36AAA				36.3	43.7	150	125	1395	1162	1/27	2
KMP-A103-4C-215-380-48AAA				47.7	57.4	114	95	1060	883	1/20	2
＊ KMP-A103-4C-215-380-60AAA				57.9	69.7	94	78	874	725	1/17	2

＊印は、逆転防止仕様の製作が不可となります。

※速度表示は定格時を表示しています。軽負荷・過負荷時の場合、周速・トルクは変化します。
※定格電流値は200V（50/60Hz）時を表示しています。

★配線はP53をご参照下さい。

★シャフトのカット面には「上」マークのラベルを貼り付けています。
この面を上向きにして、両シャフトを確実に固定して下さい。
（グリースが流失し、ギヤ寿命の低下及びモータ焼損につながります）

★コンベヤの傾斜角は20度以下にてご使用ください。

1.0kW φ215
関連仕様一覧

仕様	適用	記載
異電圧	○	P24
ブレーキ	△	P40
防水	○	P42
オールSUS	○	P46
逆転防止	△	P47
ライニング	○	P50
マグネット	○	P51
CE適合	×	－

φ215 1.0kW/三相400V級

運転	連続・正逆
50Hz	380・400・415
60Hz	380・400・415・440・460

[ご注文例]

KMP-A103-4C-215-□□□-□□ A □ A

固定 / 仕様 / 出力 / 電源 / 極数 / 時間定格 / プーリ径 / プーリ幅 / 周速 / パイプ・ゴムライニング / 電圧 / 指定別途仕様

POINT

- ●パイプストレートも製作出来ます。
- ●製作可能最大幅は1050ℓです。
- ●シャフト落し込み仕様も製作出来ます。（別作となりますのでご用命下さい）
- ●CTケーブルの先から出ているリード線は4芯1.25SQでY端子付が標準です。

NOTICE

- ●適応周囲温度は－10℃～40℃です。（相応湿度15％～85％）結露しないこと。
- ●正転から逆転に切り換える場合は、必ずモータープーリが停止後に切り換えて下さい。
- ●6Pモータは出力が0.6kWとなります。

■寸法図

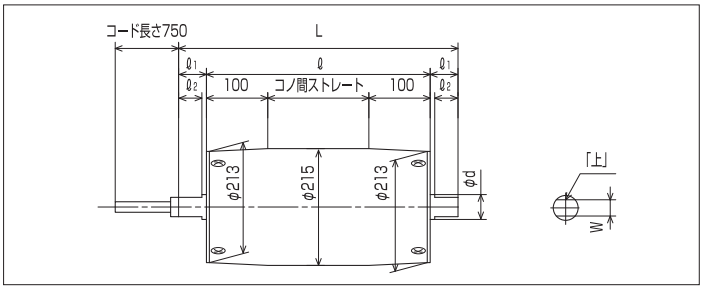

	標準寸法
ℓ	プーリ幅
ℓ1	35
ℓ2	30
φd	28
W	23
L	ℓ＋70

型　　式	出　力	定格電流値 [A]		速　度 [m／min]		定格トルク [N・m]		定格接線力 [N]		減　速	
	[kW]	50Hz	60Hz	50Hz	60Hz	50Hz	60Hz	50Hz	60Hz	減速比	段数
KMP-A103-6C-215-380-13A□A	0.6	1.70	1.50	13.8	16.6	238	198	2213	1841	1/48	2
KMP-A103-6C-215-380-16A□A				16.9	20.4	194	161	1804	1497	1/39	2
KMP-A103-4C-215-430-13A□A	1.0	2.56	2.17	13.3	16.0	386	321	3590	2986	1/74	3
KMP-A103-4C-215-430-16A□A				15.6	18.8	329	273	3060	2539	1/63	3
KMP-A103-4C-215-380-20A□A				20.6	24.8	265	220	2465	2046	1/48	2
KMP-A103-4C-215-380-25A□A				25.3	30.5	216	179	2009	1665	1/39	2
KMP-A103-4C-215-380-30A□A				30.8	37.0	178	148	1655	1376	1/32	2
KMP-A103-4C-215-380-36A□A				36.3	43.7	150	125	1395	1162	1/27	2
KMP-A103-4C-215-380-48A□A				47.7	57.4	114	95	1060	883	1/20	2
＊ KMP-A103-4C-215-380-60A□A				57.9	69.7	94	78	874	725	1/17	2

＊印は、逆転防止仕様の製作が不可となります。

※速度表示は定格時を表示しています。軽負荷・過負荷時の場合、周速・トルクは変化します。
※定格電流値は400V（50/60Hz）時を表示しています。

1.0kW φ215
関連仕様一覧

仕様	適用	記載
異電圧	△	P24
ブレーキ	○	P40
防水	○	P42
オールSUS	○	P46
逆転防止	△	P47
ライニング	○	P50
マグネット	○	P51
CE適合	×	－

★配線はP53をご参照下さい。

★シャフトのカット面には「上」マークのラベルを貼り付けています。
この面を上向きにして、両シャフトを確実に固定して下さい。
（グリースが流失し、ギヤ寿命の低下及びモータ焼損につながります）

★コンベヤの傾斜角は20度以下にてご使用ください。

φ215 1.5kW/三相200V級

運転	連続・正逆
50Hz	200
60Hz	200・220

[ご注文例]

KMP-A153-4C-215-□□□-□□ A A A

固定 / 仕様 / 出力 / 電源 / 極数 / 時間定格 / プーリ径 / プーリ幅 / 周速 / パイプ・ゴムライニング / 電圧 / 指定別途仕様

POINT

- ●パイプストレートも製作出来ます。
- ●製作可能最大幅は1050ℓです。
- ●シャフト落し込み仕様も製作出来ます。（別作となりますのでご用命下さい）
- ●CTケーブルの先から出ているリード線は4芯1.25SQでY端子付が標準です。

NOTICE

- ●適応周囲温度は－10℃～40℃です。（相応湿度15％～85％）結露しないこと。
- ●正転から逆転に切り換える場合は、必ずモーター プーリが停止後に切り換えて下さい。

■寸法図

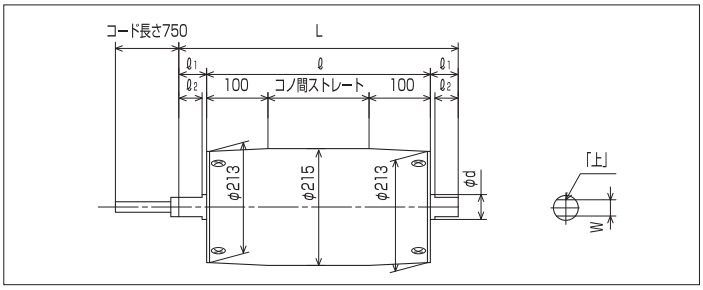

	標準寸法
ℓ	プーリ幅
ℓ1	35
ℓ2	30
φd	28
W	23
L	ℓ＋70

型　　式	出　力	定格電流値 [A]		速　度 [m／min]		定格トルク [N・m]		定格接線力 [N]		減　速	
	[kW]	50Hz	60Hz	50Hz	60Hz	50Hz	60Hz	50Hz	60Hz	減速比	段数
KMP-A153-4C-215-380-36AAA	1.5	6.6※1	6.0※1	35.9	43.3	228	189	2120	1758	1/27	2
KMP-A153-4C-215-450-13AAA	1.5	6.8	6.0	13.2	15.9	587	486	5460	4520	1/74	3
KMP-A153-4C-215-450-16AAA				15.5	18.7	500	414	4651	3851	1/63	3
KMP-A153-4C-215-450-20AAA				19.9	24.0	389	322	3618	2995	1/49	3
KMP-A153-4C-215-450-25AAA				25.2	30.4	306	254	2846	2362	1/39	3
KMP-A153-4C-215-450-30AAA				29.0	35.0	266	220	2474	2046	1/33	3
KMP-A153-4C-215-450-33AAA				33.4	40.3	245	203	2279	1888	1/29	2
＊KMP-A153-4C-215-450-39AAA				39.7	47.9	206	171	1916	1590	1/25	2
KMP-A153-4C-215-450-50AAA				47.1	56.8	174	144	1618	1339	1/20	2

＊印は、逆転防止仕様の製作が不可となります。

※速度表示は定格時を表示しています。軽負荷・過負荷時の場合、周速・トルクは変化します。
※定格電流値は200V（50/60Hz）時を表示しています。
※1　この電流値は、プーリ幅が380ℓの場合のみとなります。
380ℓ以上の36m／minは、他の速度と同じ電流値となります。

★配線はP53をご参照下さい。

★シャフトのカット面には「上」マークのラベルを貼り付けています。
この面を上向きにして、両シャフトを確実に固定して下さい。
（グリースが流失し、ギヤ寿命の低下及びモータ焼損につながります）

★コンベヤの傾斜角は20度以下にてご使用ください。

1.5kW φ215
関連仕様一覧

仕様	適用	記載
異電圧	○	P26
ブレーキ	○	P40
防水	○	P42
オールSUS	○	P46
逆転防止	△	P47
ライニング	○	P50
マグネット	○	P51
CE適合	×	－

φ215 1.5kW/三相400V級

運転	連続・正逆
50Hz	380・400・415
60Hz	380・400・415・440・460

[ご注文例]

KMP-A153-4C-215-□□□-□□ A □ A

固定 / 仕様 / 出力 / 電源 / 極数 / 時間定格 / プーリ径 / プーリ幅 / 周速 / パイプ・ゴムライニング / 電圧 / 指定別途仕様

POINT

- ●パイプストレートも製作出来ます。
- ●製作可能最大幅は1050ℓです。
- ●シャフト落し込み仕様も製作出来ます。（別作となりますのでご用命下さい）
- ●CTケーブルの先から出ているリード線は4芯1.25SQでY端子付が標準です。

NOTICE

- ●適応周囲温度は－10℃～40℃です。（相応湿度15％～85％）結露しないこと。
- ●正転から逆転に切り換える場合は、必ずモータープーリが停止後に切り換えて下さい。

■寸法図

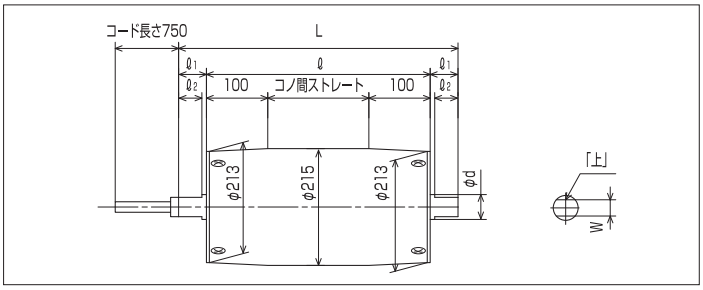

	標準寸法
ℓ	プーリ幅
ℓ1	35
ℓ2	30
φd	28
W	23
L	ℓ＋70

型　式	出力	定格電流値 [A]		速度 [m／min]		定格トルク [N・m]		定格接線力 [N]		減速	
	[kW]	50Hz	60Hz	50Hz	60Hz	50Hz	60Hz	50Hz	60Hz	減速比	段数
KMP-A153-4C-215-380-36A□A	1.5	3.29※1	2.97※1	35.9	43.3	228	189	2120	1758	1/27	2
KMP-A153-4C-215-450-13A□A	1.5	3.43	3.04	13.2	15.9	587	486	5460	4520	1/74	3
KMP-A153-4C-215-450-16A□A				15.5	18.7	500	414	4651	3851	1/63	3
KMP-A153-4C-215-450-20A□A				19.9	24.0	389	322	3618	2995	1/49	3
KMP-A153-4C-215-450-25A□A				25.2	30.4	306	254	2846	2362	1/39	3
KMP-A153-4C-215-450-30A□A				29.0	35.0	266	220	2474	2046	1/33	3
KMP-A153-4C-215-450-33A□A				33.4	40.3	245	203	2279	1888	1/29	2
＊ KMP-A153-4C-215-450-39A□A				39.7	47.9	206	171	1916	1590	1/25	2
KMP-A153-4C-215-450-50A□A				47.1	56.8	174	144	1618	1339	1/20	2

＊印は、逆転防止仕様の製作が不可となります。

※速度表示は定格時を表示しています。軽負荷・過負荷時の場合、周速・トルクは変化します。
※定格電流値は400V（50/60Hz）時を表示しています。

※1　この電流値は、プーリ幅が380ℓの場合のみとなります。
380ℓ以上の36m／minは、他の速度と同じ電流値となります。

★配線はP53をご参照下さい。

★シャフトのカット面には「上」マークのラベルを貼り付けています。
この面を上向きにして、両シャフトを確実に固定して下さい。
（グリースが流失し、ギヤ寿命の低下及びモータ焼損につながります）

★コンベヤの傾斜角は20度以下にてご使用ください。

1.5kW φ215
関連仕様一覧

仕様	適用	記載
異電圧	○	P26
ブレーキ	○	P40
防水	○	P42
オールSUS	○	P46
逆転防止	△	P47
ライニング	○	P50
マグネット	○	P51
CE適合	×	－

φ265 1.5kW/三相200V級

運転	連続・正逆
50Hz	200
60Hz	200・220

[ご注文例]

KMP-A153-4C-265-□□□-□□ A A A

固定 / 仕様 / 出力 / 電源 / 極数 / 時間定格 / プーリ径 / プーリ幅 / 周速 / パイプ・ゴムライニング / 電圧 / 指定別途仕様

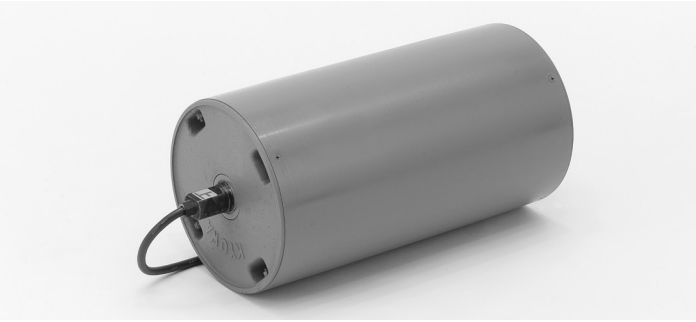

POINT

- ●パイプストレートも製作出来ます。
- ●製作可能最大幅は950ℓです。
- ●シャフト落し込み仕様も製作出来ます。（別作となりますのでご用命下さい）
- ●CTケーブルの先から出ているリード線は4芯1.25SQでY端子付が標準です。

NOTICE

- ●適応周囲温度は－10℃～40℃です。（相応湿度15％～85％）結露しないこと。
- ●正転から逆転に切り換える場合は、必ずモータープーリが停止後に切り換えて下さい。
- ●6Pモータは出力が1.1kWとなります。

■寸法図

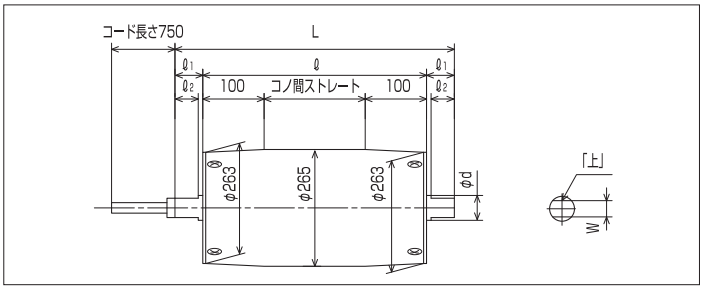

	標準寸法
ℓ	プーリ幅
ℓ1	50
ℓ2	40
φd	38
W	28
L	ℓ＋100

型　　式	出　力	定格電流値 [A]		速　度 [m／min]		定格トルク [N・m]		定格接線力 [N]		減　速	
	[kW]	50Hz	60Hz	50Hz	60Hz	50Hz	60Hz	50Hz	60Hz	減速比	段数
KMP-A153-6C-265-450-22AAA	1.1	6.0	5.2	23.0	27.6	323	269	2437	2030	1/35	2
KMP-A153-4C-265-450-34AAA	1.5	6.53	5.99	35.1	42.2	288	240	2173	1811	1/35	2
KMP-A153-4C-265-450-43AAA		6.8	6.0	44.8	53.9	225	187	1698	1411	1/27	2
KMP-A153-6C-265-500-18AAA	1.1	6.0	5.2	18.8	22.6	371	309	2800	2332	1/42	3
KMP-A153-4C-265-500-28AAA	1.5	6.53	5.99	28.7	34.5	332	276	2505	2083	1/42	3
KMP-A153-4C-265-500-42AAA				41.5	49.9	229	190	1728	1433	1/29	3
KMP-A153-4C-265-500-59AAA				59.2	71.2	161	133	1215	1003	1/20	3
KMP-A153-4C-265-500-67AAA				66.6	80.1	143	119	1079	898	1/18	3

※速度表示は定格時を表示しています。軽負荷・過負荷時の場合、周速・トルクは変化します。
※定格電流値は200V（50/60Hz）時を表示しています。

★配線はP53をご参照下さい。

★シャフトのカット面には「上」マークのラベルを貼り付けています。
この面を上向きにして、両シャフトを確実に固定して下さい。
（グリースが流失し、ギヤ寿命の低下及びモータ焼損につながります）

★コンベヤの傾斜角は20度以下にてご使用ください。

1.5kW φ265
関連仕様一覧

仕様	適用	記載
異電圧	○	P28
ブレーキ	○	P40
防水	○	P42
オールSUS	○	P46
逆転防止	○	P47
ライニング	○	P50
マグネット	○	P51
CE適合	×	－

φ265 1.5kW/三相400V級

運転	連続・正逆
50Hz	380・400・415
60Hz	380・400・415・440

[ご注文例]

KMP-A153-4C-265-□□□-□□ A □ A

固定 / 仕様 / 出力 / 電源 / 極数 / 時間定格 / プーリ径 / プーリ幅 / 周速 / パイプ・ゴムライニング / 電圧 / 指定別途仕様

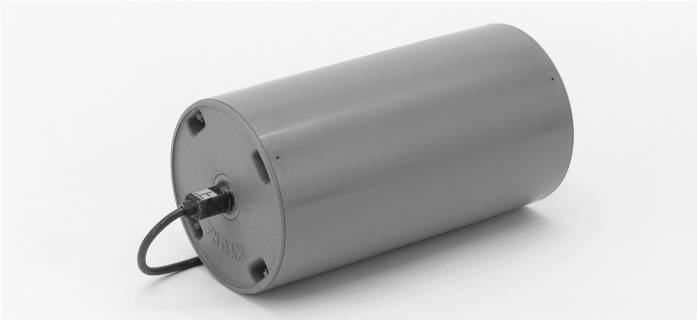

POINT

- ●パイプストレートも製作出来ます。
- ●製作可能最大幅は950ℓです。
- ●シャフト落し込み仕様も製作出来ます。（別作となりますのでご用命下さい）
- ●CTケーブルの先から出ているリード線は4芯1.25SQでY端子付が標準です。

NOTICE

- ●適応周囲温度は－10℃～40℃です。（相応湿度15％～85％）結露しないこと。
- ●正転から逆転に切り換える場合は、必ずモータープーリが停止後に切り換えて下さい。
- ●6Pモータは出力が1.1kWとなります。

■寸法図

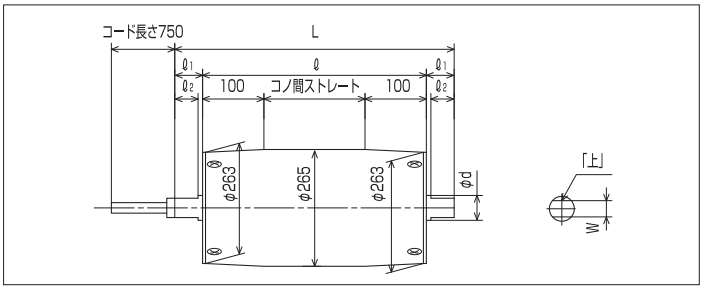

	標準寸法
ℓ	プーリ幅
ℓ1	50
ℓ2	40
φd	38
W	28
L	ℓ＋100

型　　式	出　力	定格電流値 [A]		速　度 [m／min]		定格トルク [N・m]		定格接線力 [N]		減　速	
	[kW]	50Hz	60Hz	50Hz	60Hz	50Hz	60Hz	50Hz	60Hz	減速比	段数
KMP-A153-6C-265-450-22A□A	1.1	2.99	2.68	23.0	27.6	323	269	2437	2030	1/35	2
KMP-A153-4C-265-450-34A□A	1.5	3.27	2.99	35.1	42.2	288	240	2173	1811	1/35	2
KMP-A153-4C-265-450-43A□A		3.43	3.04	44.8	53.9	225	187	1698	1411	1/27	2
KMP-A153-6C-265-500-18A□A	1.1	2.99	2.68	18.8	22.6	371	309	2800	2332	1/42	3
KMP-A153-4C-265-500-28A□A	1.5	3.27	2.99	28.7	34.5	332	276	2505	2083	1/42	3
KMP-A153-4C-265-500-42A□A				41.5	49.9	229	190	1728	1433	1/29	3
KMP-A153-4C-265-500-59A□A				59.2	71.2	161	133	1215	1003	1/20	3
KMP-A153-4C-265-500-67A□A				66.6	80.1	143	119	1079	898	1/18	3

※速度表示は定格時を表示しています。軽負荷・過負荷時の場合、周速・トルクは変化します。
※定格電流値は400V（50/60Hz）時を表示しています。

1.5kW φ265
関連仕様一覧

仕様	適用	記載
異電圧	△	P28
ブレーキ	○	P40
防水	○	P42
オールSUS	○	P46
逆転防止	○	P47
ライニング	○	P50
マグネット	○	P51
CE適合	×	－

★配線はP53をご参照下さい。

★シャフトのカット面には「上」マークのラベルを貼り付けています。
この面を上向きにして、両シャフトを確実に固定して下さい。
（グリースが流失し、ギヤ寿命の低下及びモータ焼損につながります）

★コンベヤの傾斜角は20度以下にてご使用ください。

φ318 1.5kW/三相200V級

運転	連続・正逆
50Hz	200
60Hz	200・220

[ご注文例]

KMP-A153-4C-318-□□□-□□ A A A

固定 / 仕様 / 出力 / 電源 / 極数 / 時間定格 / プーリ径 / プーリ幅 / 周速 / パイプ・ゴムライニング / 電圧 / 指定別途仕様

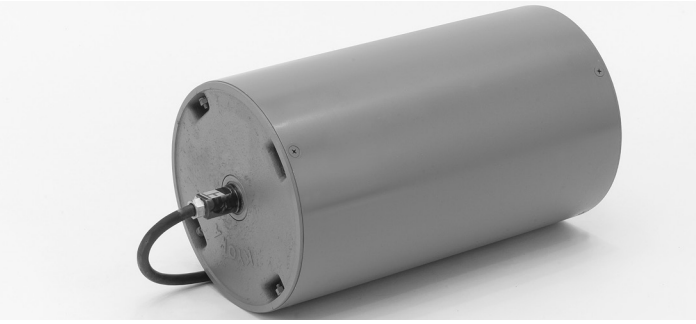

POINT

- ●パイプストレートも製作出来ます。
- ●製作可能最大幅は950ℓです。
- ●シャフト落し込み仕様も製作出来ます。（別作となりますのでご用命下さい）
- ●CTケーブルの先から出ているリード線は4芯1.25SQでY端子付が標準です。

NOTICE

- ●適応周囲温度は－10℃～40℃です。（相応湿度15％～85％）結露しないこと。
- ●正転から逆転に切り換える場合は、必ずモータープーリが停止後に切り換えて下さい。

■寸法図

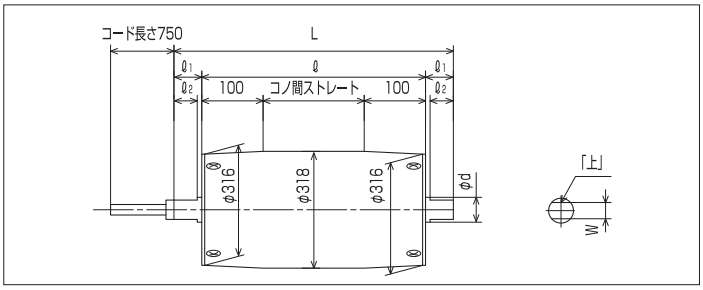

	標準寸法
ℓ	プーリ幅
ℓ1	50
ℓ2	40
φd	38
W	28
L	ℓ＋100

型　　式	出　力	定格電流値 [A]		速　度 [m／min]		定格トルク [N・m]		定格接線力 [N]		減　速	
	[kW]	50Hz	60Hz	50Hz	60Hz	50Hz	60Hz	50Hz	60Hz	減速比	段数
KMP-A153-4C-318-500-33AAA	1.5	6.53	5.99	34.4	41.4	332	276	2088	1735	1/42	3
KMP-A153-4C-318-500-41AAA				40.7	49.0	280	233	1761	1465	1/36	3
KMP-A153-4C-318-500-50AAA				49.8	59.9	229	190	1440	1194	1/29	3

※速度表示は定格時を表示しています。軽負荷・過負荷時の場合、周速・トルクは変化します。
※定格電流値は200V（50/60Hz）時を表示しています。

★配線はP53をご参照下さい。

★シャフトのカット面には「上」マークのラベルを貼り付けています。
この面を上向きにして、両シャフトを確実に固定して下さい。
（グリースが流失し、ギヤ寿命の低下及びモータ焼損につながります）

★コンベヤの傾斜角は20度以下にてご使用ください。

1.5kW φ318
関連仕様一覧

仕様	適用	記載
異電圧	○	P30
ブレーキ	○	P40
防水	○	P42
オールSUS	○	P46
逆転防止	○	P47
ライニング	○	P50
マグネット	○	P51
CE適合	×	－

φ318 1.5kW/三相400V級

運転	連続・正逆
50Hz	380・400・415
60Hz	380・400・415・440

[ご注文例]

KMP-A153-4C-318-□□□-□□ A □ A

固定 / 仕様 / 出力 / 電源 / 極数 / 時間定格 / プーリ径 / プーリ幅 / 周速 / パイプ・ゴムライニング / 電圧 / 指定別途仕様

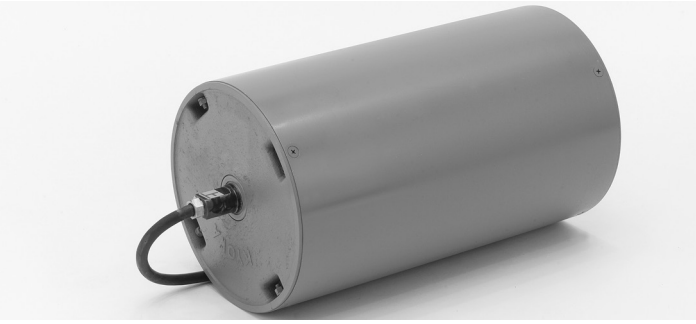

POINT

- ●パイプストレートも製作出来ます。
- ●製作可能最大幅は950ℓです。
- ●シャフト落し込み仕様も製作出来ます。（別作となりますのでご用命下さい）
- ●CTケーブルの先から出ているリード線は4芯1.25SQでY端子付が標準です。

NOTICE

- ●適応周囲温度は－10℃～40℃です。（相応湿度15％～85％）結露しないこと。
- ●正転から逆転に切り換える場合は、必ずモータープーリが停止後に切り換えて下さい。

■寸法図

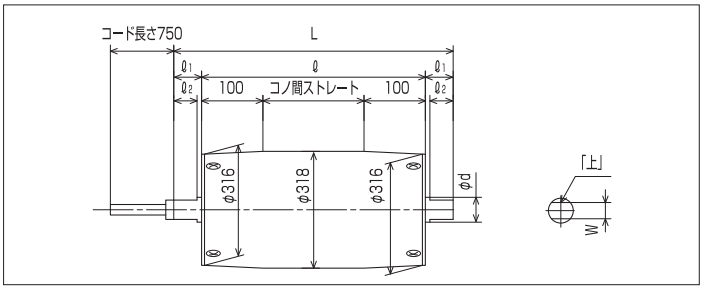

	標準寸法
ℓ	プーリ幅
ℓ1	50
ℓ2	40
φd	38
W	28
L	ℓ＋100

型　　式	出　力	定格電流値 [A]		速　度 [m／min]		定格トルク [N・m]		定格接線力 [N]		減　速	
	[kW]	50Hz	60Hz	50Hz	60Hz	50Hz	60Hz	50Hz	60Hz	減速比	段数
KMP-A153-4C-318-500-33A□A	1.5	3.27	2.99	34.4	41.4	332	276	2088	1735	1/42	3
KMP-A153-4C-318-500-41A□A				40.7	49.0	280	233	1761	1465	1/36	3
KMP-A153-4C-318-500-50A□A				49.8	59.9	229	190	1440	1194	1/29	3

※速度表示は定格時を表示しています。軽負荷・過負荷時の場合、周速・トルクは変化します。
※定格電流値は400V（50/60Hz）時を表示しています。

1.5kW φ318
関連仕様一覧

仕様	適用	記載
異電圧	○	P30
ブレーキ	○	P40
防水	○	P42
オールSUS	○	P46
逆転防止	○	P47
ライニング	○	P50
マグネット	○	P51
CE適合	×	－

★配線はP53をご参照下さい。

★シャフトのカット面には「上」マークのラベルを貼り付けています。
この面を上向きにして、両シャフトを確実に固定して下さい。
（グリースが流失し、ギヤ寿命の低下及びモータ焼損につながります）

★コンベヤの傾斜角は20度以下にてご使用ください。

φ265 2.2kW/三相200V級

運転	連続・正逆
50Hz	200
60Hz	200・220

[ご注文例]

KMP-A223-4C-265-□□□-□□ A A A

固定 / 仕様 / 出力 / 電源 / 極数 / 時間定格 / プーリ径 / プーリ幅 / 周速 / パイプ・ゴムライニング / 電圧 / 指定別途仕様

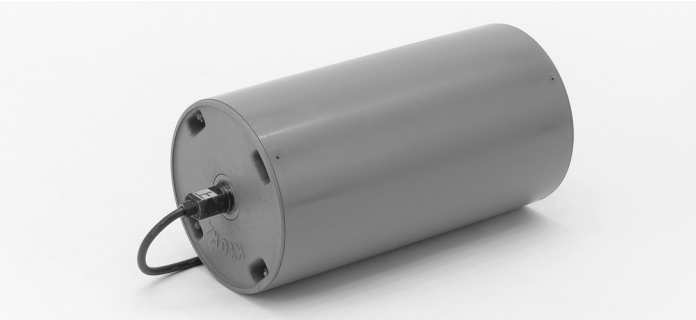

POINT

- ●パイプストレートも製作出来ます。
- ●製作可能最大幅は950ℓです。
- ●シャフト落し込み仕様も製作出来ます。（別作となりますのでご用命下さい）
- ●CTケーブルの先から出ているリード線は4芯3.5SQでY端子付が標準です。

NOTICE

- ●適応周囲温度は－10℃～40℃です。（相応湿度15％～85％）結露しないこと。
- ●正転から逆転に切り換える場合は必ず、モータープーリが停止後に切り換えて下さい。
- ●6Pモータは出力が1.7kWとなります。

■寸法図

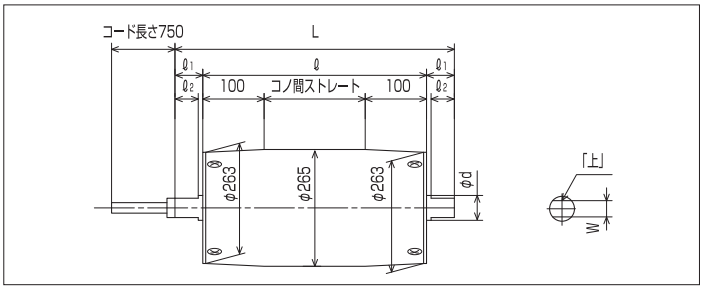

	標準寸法
ℓ	プーリ幅
ℓ1	50
ℓ2	40
φd	38
W	28
L	ℓ＋100

型　　式	出　力	定格電流値 [A]		速　度 [m／min]		定格トルク [N・m]		定格接線力 [N]		減　速	
	[kW]	50Hz	60Hz	50Hz	60Hz	50Hz	60Hz	50Hz	60Hz	減速比	段数
KMP-A223-6C-265-550-18AAA	1.7	9.2	8.0	18.9	22.5	573	479	4324	3615	1/42	3
KMP-A223-4C-265-550-28AAA	2.2	10.4	9.0	28.6	34.5	488	405	3683	3056	1/42	3
KMP-A223-4C-265-550-33AAA				33.9	40.8	412	343	3109	2588	1/36	3
KMP-A223-4C-265-550-42AAA				41.4	49.9	337	280	2543	2113	1/29	3
KMP-A223-4C-265-550-47AAA				46.7	56.2	299	248	2256	1871	1/26	3
KMP-A223-4C-265-550-51AAA				50.5	60.8	277	230	2090	1735	1/24	3
KMP-A223-4C-265-550-59AAA				59.1	71.1	236	196	1781	1479	1/20	3
KMP-A223-4C-265-550-67AAA				66.5	80.0	210	174	1584	1313	1/18	3

※速度表示は定格時を表示しています。軽負荷・過負荷時の場合、周速・トルクは変化します。
※定格電流値は200V（50/60Hz）時を表示しています。

★配線はP53をご参照下さい。

★シャフトのカット面には「上」マークのラベルを貼り付けています。
この面を上向きにして、両シャフトを確実に固定して下さい。
（グリースが流失し、ギヤ寿命の低下及びモータ焼損につながります）

★コンベヤの傾斜角は20度以下にてご使用ください。

2.2kW φ265
関連仕様一覧

仕様	適用	記載
異電圧	○	P32
ブレーキ	○	P40
防水	○	P42
オールSUS	○	P46
逆転防止	○	P47
ライニング	○	P50
マグネット	○	P51
CE適合	×	－

φ265 2.2kW/三相400V級

運転	連続・正逆
50Hz	380・400・415
60Hz	380・400・415・440

[ご注文例]

KMP-A223-4C-265-□□□-□□ A □ A

固定 / 仕様 / 出力 / 電源 / 極数 / 時間定格 / プーリ径 / プーリ幅 / 周速 / パイプ・ゴムライニング / 電圧 / 指定別途仕様

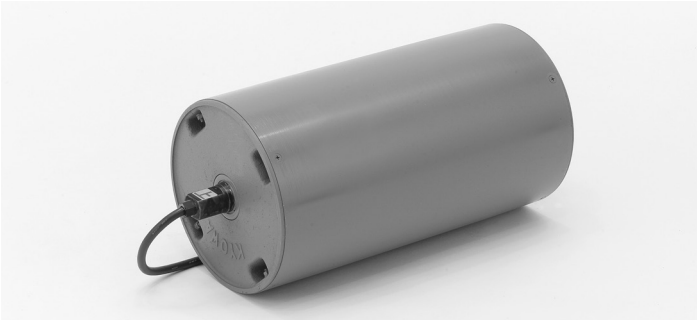

POINT

- ●パイプストレートも製作出来ます。
- ●製作可能最大幅は950ℓです。
- ●シャフト落し込み仕様も製作出来ます。（別作となりますのでご用命下さい）
- ●CTケーブルの先から出ているリード線は4芯3.5SQでY端子付が標準です。

NOTICE

- ●適応周囲温度は－10℃～40℃です。（相応湿度15％～85％）結露しないこと。
- ●正転から逆転に切り換える場合は、必ずモータープーリが停止後に切り換えて下さい。
- ●6Pモータは出力が1.7kWとなります。

■寸法図

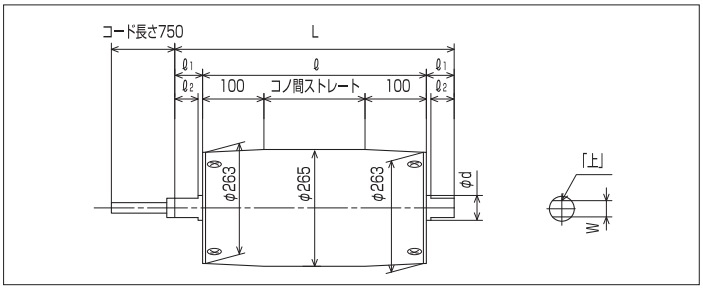

	標準寸法
ℓ	プーリ幅
ℓ1	50
ℓ2	40
φd	38
W	28
L	ℓ＋100

型　　式	出　力	定格電流値 [A]		速　度 [m／min]		定格トルク [N・m]		定格接線力 [N]		減　速	
	[kW]	50Hz	60Hz	50Hz	60Hz	50Hz	60Hz	50Hz	60Hz	減速比	段数
KMP-A223-6C-265-550-18A□A	1.7	4.60	3.99	18.9	22.5	573	479	4324	3615	1/42	3
KMP-A223-4C-265-550-28A□A	2.2	5.26	4.53	28.6	34.5	488	405	3683	3056	1/42	3
KMP-A223-4C-265-550-33A□A				33.9	40.8	412	343	3109	2588	1/36	3
KMP-A223-4C-265-550-42A□A				41.4	49.9	337	280	2543	2113	1/29	3
KMP-A223-4C-265-550-47A□A				46.7	56.2	299	248	2256	1871	1/26	3
KMP-A223-4C-265-550-51A□A				50.5	60.8	277	230	2090	1735	1/24	3
KMP-A223-4C-265-550-59A□A				59.1	71.1	236	196	1781	1479	1/20	3
KMP-A223-4C-265-550-67A□A				66.5	80.0	210	174	1584	1313	1/18	3

※速度表示は定格時を表示しています。軽負荷・過負荷時の場合、周速・トルクは変化します。
※定格電流値は400V（50/60Hz）時を表示しています。

2.2kW φ265
関連仕様一覧

仕様	適用	記載
異電圧	△	P32
ブレーキ	○	P40
防水	○	P42
オールSUS	○	P46
逆転防止	○	P47
ライニング	○	P50
マグネット	○	P51
CE適合	×	－

★配線はP53をご参照下さい。

★シャフトのカット面には「上」マークのラベルを貼り付けています。
この面を上向きにして、両シャフトを確実に固定して下さい。
（グリースが流失し、ギヤ寿命の低下及びモータ焼損につながります）

★コンベヤの傾斜角は20度以下にてご使用ください。

φ318

2.2kW/三相200V級

運転	連続・正逆
50Hz	200
60Hz	200・220

[ご注文例]

KMP-A223-4C-318-□□□-□□ A A A

固定 / 仕様 / 出力 / 電源 / 極数 / 時間定格 / プーリ径 / プーリ幅 / 周速 / パイプ・ゴムライニング / 電圧 / 指定別途仕様

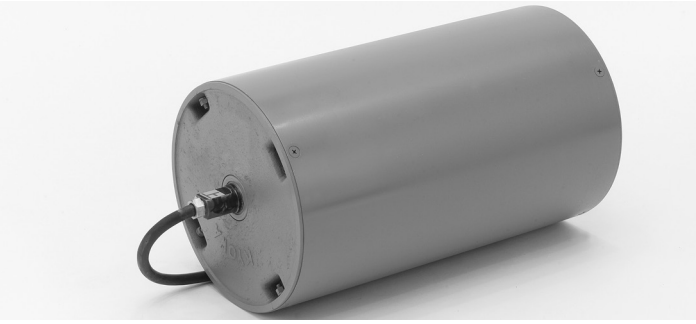

POINT

- ●パイプストレートも製作出来ます。
- ●製作可能最大幅は950ℓです。
- ●シャフト落し込み仕様も製作出来ます。（別作となりますのでご用命下さい）
- ●CTケーブルの先から出ているリード線は4芯3.5SQでY端子付が標準です。

NOTICE

- ●適応周囲温度は－10℃～40℃です。（相応湿度15％～85％）結露しないこと。
- ●正転から逆転に切り換える場合は、必ずモータープーリが停止後に切り換えて下さい。
- ●6Pモータは出力が1.7kWとなります。

■寸法図

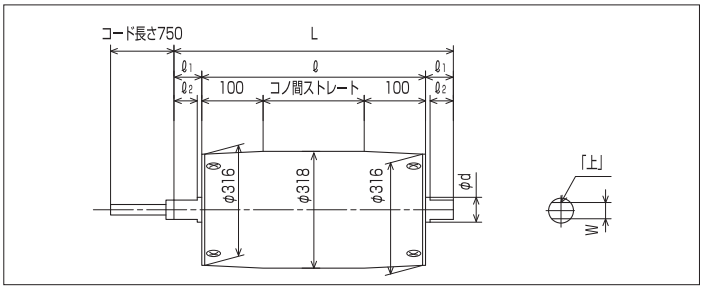

	標準寸法
ℓ	プーリ幅
ℓ1	50
ℓ2	40
φd	38
W	28
L	ℓ＋100

型　　式	出　力	定格電流値 [A]		速　度 [m／min]		定格トルク [N・m]		定格接線力 [N]		減　速	
	[kW]	50Hz	60Hz	50Hz	60Hz	50Hz	60Hz	50Hz	60Hz	減速比	段数
KMP-A223-6C-318-550-22AAA	1.7	9.2	8.0	22.6	27.0	573	479	3603	3012	1/42	3
KMP-A223-4C-318-550-33AAA	2.2	10.4	9.0	34.4	41.4	488	405	3069	2547	1/42	3
KMP-A223-4C-318-550-41AAA				40.6	48.9	412	343	2591	2157	1/36	3
KMP-A223-4C-318-550-50AAA				49.7	59.9	337	280	2119	1761	1/29	3
KMP-A223-4C-318-550-56AAA				56.0	67.4	299	248	1880	1559	1/26	3
KMP-A223-4C-318-550-71AAA				70.9	85.3	236	196	1484	1232	1/20	3

※速度表示は定格時を表示しています。軽負荷・過負荷時の場合、周速・トルクは変化します。
※定格電流値は200V（50/60Hz）時を表示しています。

★配線はP53をご参照下さい。

★シャフトのカット面には「上」マークのラベルを貼り付けています。
この面を上向きにして、両シャフトを確実に固定して下さい。
（グリースが流失し、ギヤ寿命の低下及びモータ焼損につながります）

★コンベヤの傾斜角は20度以下にてご使用ください。

2.2kW φ318
関連仕様一覧

仕様	適用	記載
異電圧	○	P34
ブレーキ	×	P40
防水	○	P42
オールSUS	○	P46
逆転防止	○	P47
ライニング	○	P50
マグネット	○	P51
CE適合	×	－

φ318 2.2kW/三相400V級

運転	連続・正逆
50Hz	380・400・415
60Hz	380・400・415・440

[ご注文例]

KMP-A223-4C-318-□□□-□□ A □ A

固定 / 仕様 / 出力 / 電源 / 極数 / 時間定格 / プーリ径 / プーリ幅 / 周速 / パイプ・ゴムライニング / 電圧 / 指定別途仕様

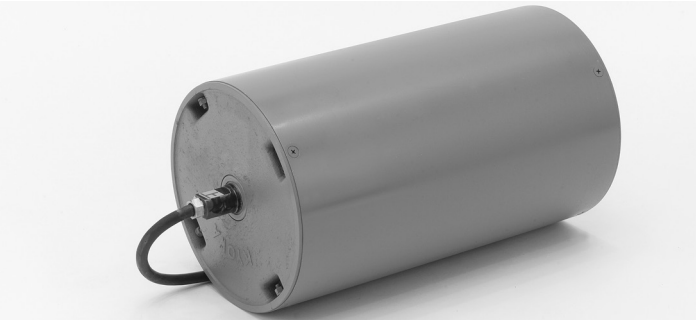

POINT

- ●パイプストレートも製作出来ます。
- ●製作可能最大幅は950ℓです。
- ●シャフト落し込み仕様も製作出来ます。（別作となりますのでご用命下さい）
- ●CTケーブルの先から出ているリード線は4芯3.5SQでY端子付が標準です。

NOTICE

- ●適応周囲温度は－10℃～40℃です。（相応湿度15％～85％）結露しないこと。
- ●正転から逆転に切り換える場合は、必ずモータープーリが停止後に切り換えて下さい。
- ●6Pモータは出力が1.7kWとなります。

■寸法図

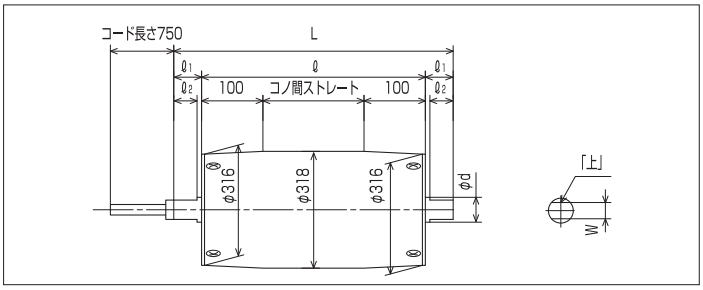

	標準寸法
ℓ	プーリ幅
ℓ1	50
ℓ2	40
φd	38
W	28
L	ℓ＋100

型　　式	出　力	定格電流値 [A]		速　度 [m／min]		定格トルク [N・m]		定格接線力 [N]		減　速	
	[kW]	50Hz	60Hz	50Hz	60Hz	50Hz	60Hz	50Hz	60Hz	減速比	段数
KMP-A223-6C-318-550-22A□A	1.7	4.60	3.99	22.6	27.0	573	479	3603	3012	1/42	3
KMP-A223-4C-318-550-33A□A	2.2	5.26	4.53	34.4	41.4	488	405	3069	2547	1/42	3
KMP-A223-4C-318-550-41A□A				40.6	48.9	412	343	2591	2157	1/36	3
KMP-A223-4C-318-550-50A□A				49.7	59.9	337	280	2119	1761	1/29	3
KMP-A223-4C-318-550-56A□A				56.0	67.4	299	248	1880	1559	1/26	3
KMP-A223-4C-318-550-71A□A				70.9	85.3	236	196	1484	1232	1/20	3

※速度表示は定格時を表示しています。軽負荷・過負荷時の場合、周速・トルクは変化します。
※定格電流値は400V（50/60Hz）時を表示しています。

2.2kW φ318
関連仕様一覧

仕様	適用	記載
異電圧	△	P34
ブレーキ	×	P40
防水	○	P42
オールSUS	○	P46
逆転防止	○	P47
ライニング	○	P50
マグネット	○	P51
CE適合	×	－

★配線はP53をご参照下さい。

★シャフトのカット面には「上」マークのラベルを貼り付けています。
この面を上向きにして、両シャフトを確実に固定して下さい。
（グリースが流失し、ギヤ寿命の低下及びモータ焼損につながります）

★コンベヤの傾斜角は20度以下にてご使用ください。

φ318

3.7kW/三相200V級

運転	連続・正逆
50Hz	200
60Hz	200・220

[ご注文例]

KMP-A373-4C-318-□□□-□□ A A A

固定 / 仕様 / 出力 / 電源 / 極数 / 時間定格 / プーリ径 / プーリ幅 / 周速 / パイプ・ゴムライニング / 電圧 / 指定別途仕様

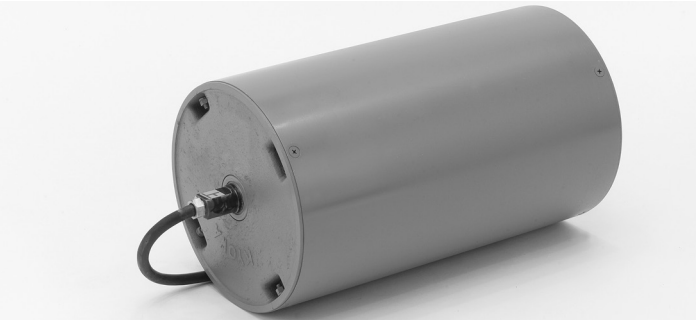

POINT

- ●パイプストレートも製作出来ます。
- ●製作可能最大幅は950ℓです。
- ●シャフト落し込み仕様も製作出来ます。（別作となりますのでご用命下さい）
- ●CTケーブルの先から出ているリード線は4芯3.5SQでY端子付が標準です。

NOTICE

- ●適応周囲温度は－10℃～40℃です。（相応湿度15％～85％）結露しないこと。
- ●正転から逆転に切り換える場合は、必ずモータープーリが停止後に切り換えて下さい。

■寸法図

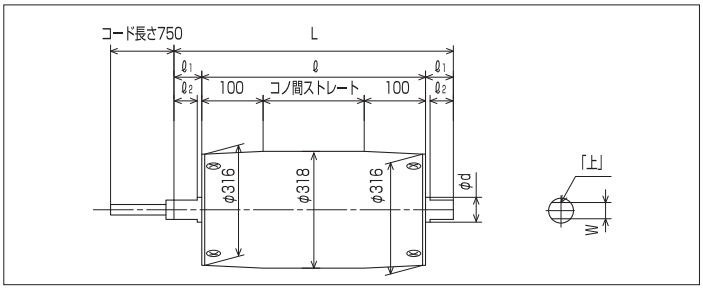

	標準寸法
ℓ	プーリ幅
ℓ1	50
ℓ2	40
φd	38
W	28
L	ℓ＋100

型　　式	出　力	定格電流値 [A]		速　度 [m／min]		定格トルク [N・m]		定格接線力 [N]		減　速	
	[kW]	50Hz	60Hz	50Hz	60Hz	50Hz	60Hz	50Hz	60Hz	減速比	段数
KMP-A373-4C-318-550-50AAA	3.7	14.5	14.0	52.1	62.7	541	450	3402	2830	1/27	2
KMP-A373-4C-318-550-67AAA				67.0	80.6	421	350	2647	2201	1/21	2

※速度表示は定格時を表示しています。軽負荷・過負荷時の場合、周速・トルクは変化します。
※定格電流値は200V（50/60Hz）時を表示しています。

★配線はP53をご参照下さい。

★シャフトのカット面には「上」マークのラベルを貼り付けています。
この面を上向きにして、両シャフトを確実に固定して下さい。
（グリースが流失し、ギヤ寿命の低下及びモータ焼損につながります）

★コンベヤの傾斜角は20度以下にてご使用ください。

3.7kW φ318
関連仕様一覧

仕様	適用	記載
異電圧	○	P36
ブレーキ	×	－
防水	○	P42
オールSUS	○	P46
逆転防止	○	P47
ライニング	○	P50
マグネット	○	P51
CE適合	×	－

φ318 3.7kW/三相400V級

運転	連続・正逆
50Hz	380・400・415
60Hz	380・400・440

[ご注文例]

KMP-A373-4C-318-□□□-□□ A □ A

固定 / 仕様 / 出力 / 電源 / 極数 / 時間定格 / プーリ径 / プーリ幅 / 周速 / パイプ・ゴムライニング / 電圧 / 指定別途仕様

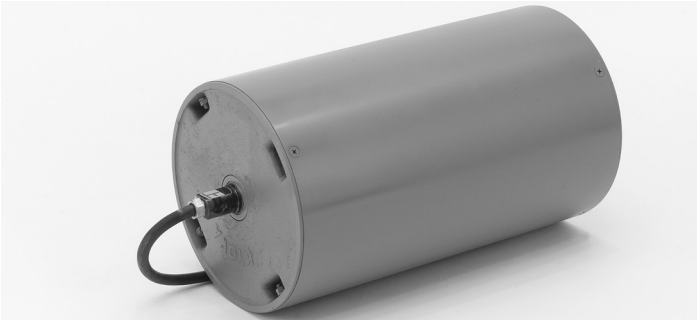

POINT

- ●パイプストレートも製作出来ます。
- ●製作可能最大幅は950ℓです。
- ●シャフト落し込み仕様も製作出来ます。（別作となりますのでご用命下さい）
- ●CTケーブルの先から出ているリード線は4芯3.5SQでY端子付が標準です。

NOTICE

- ●適応周囲温度は－10℃～40℃です。（相応湿度15％～85％）結露しないこと。
- ●正転から逆転に切り換える場合は、必ずモータープーリが停止後に切り換えて下さい。

■寸法図

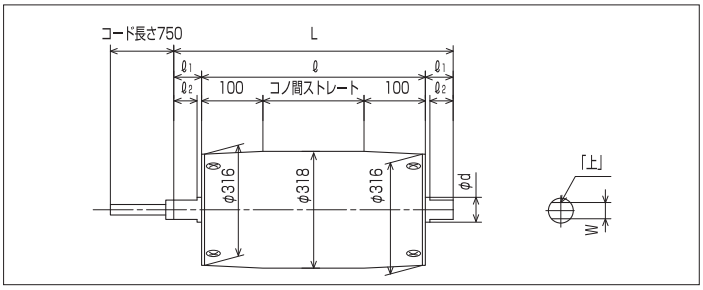

	標準寸法
ℓ	プーリ幅
ℓ1	50
ℓ2	40
φd	38
W	28
L	ℓ＋100

型　　式	出　力	定格電流値 [A]		速　度 [m／min]		定格トルク [N・m]		定格接線力 [N]		減　速	
	[kW]	50Hz	60Hz	50Hz	60Hz	50Hz	60Hz	50Hz	60Hz	減速比	段数
KMP-A373-4C-318-550-50A□A	3.7	7.3	7.0	52.1	62.7	541	450	3402	2830	1/27	2
KMP-A373-4C-318-550-67A□A				67.0	80.6	421	350	2647	2201	1/21	2

※速度表示は定格時を表示しています。軽負荷・過負荷時の場合、周速・トルクは変化します。
※定格電流値は400V（50/60Hz）時を表示しています。

3.7kW φ318
関連仕様一覧

仕様	適用	記載
異電圧	○	P36
ブレーキ	×	－
防水	○	P42
オールSUS	○	P46
逆転防止	○	P47
ライニング	○	P50
マグネット	○	P51
CE適合	×	－

★配線はP53をご参照下さい。

★シャフトのカット面には「上」マークのラベルを貼り付けています。
この面を上向きにして、両シャフトを確実に固定して下さい。
（グリースが流失し、ギヤ寿命の低下及びモータ焼損につながります）

★コンベヤの傾斜角は20度以下にてご使用ください。

MEMO

オプション　モータープーリ

φ76 固定金具

型番76-30

■寸法図

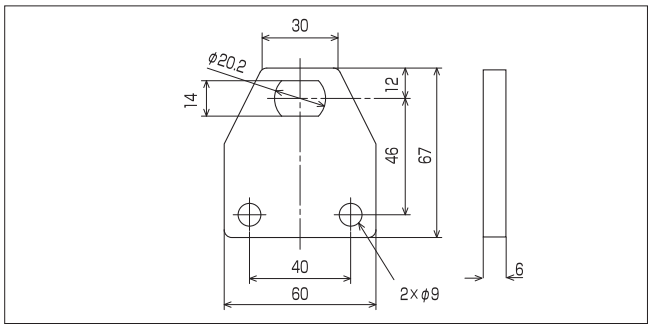

オプション　モータープーリ

φ76 始動ボックス

型番　KMP-76DB
・電路保護用のサーキットプロテクタ（1A）
・キャップ付電源コード（2m）
・ON-OFFスイッチ

φ76単相モータープーリ専用の始動スイッチ付ボックスです。コンデンサーのみでなく、サーキットプロテクタも内蔵しています

■寸法図

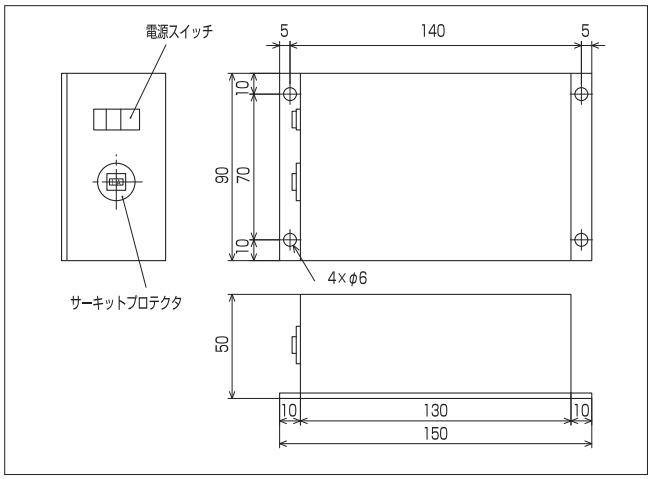

構造図2段・3段減速型

標準モータープーリ

※以下の構造図は一例となっており、型式によって内部構造や部品が変わります。

2段減速型（鋳物ケース型）

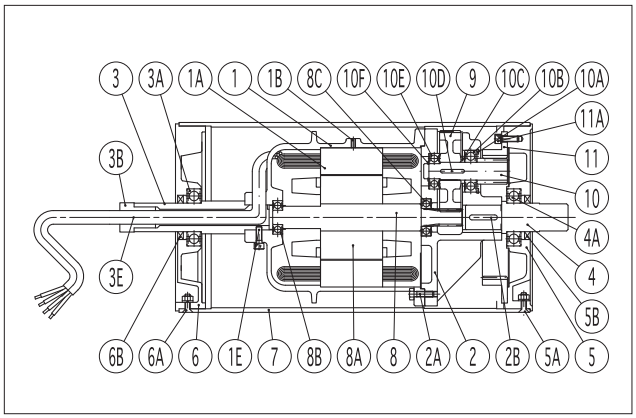

部品名称

品番	品名	個数	品番	品名	個数	品番	品名	個数
1	モーターケース	1	6	オープンプレート	1	11	インターナルギヤ	1
1A	ステーター	1	6A	十字穴付皿ネジ	4	11A	六角穴付ボルト	8
1B	六角穴付止メネジ	1	6B	オイルシール	1			
1E	六角穴付ボルト	1	7	ドラム	1			
2	ギヤケース	1	8	モーターシャフト	1			
2A	六角ボルト	8	8A	ローター	1			
2B	キー	1	8B	ラジアルボールベアリング	1			
3	アンロードロックシャフト	1	8C	ラジアルボールベアリング	1			
3A	ラジアルボールベアリング	1	9	ドライブギヤ	1			
3B	ブッシュ	1	10	ピニオンシャフト	1			
3E	キャブタイヤケーブル	1	10A	穴用軸止め輪	1			
4	ギヤサイドロックシャフト	1	10B	ラジアルボールベアリング	1			
4A	ラジアルボールベアリング	1	10C	スペーサー	1			
5	ギヤサイドプレート	1	10D	キー	1			
5A	十字穴付皿ネジ	4	10E	ラジアルボールベアリング	1			
5B	オイルシール	1	10F	軸用止メ輪	1			

2段減速型（シェル型）

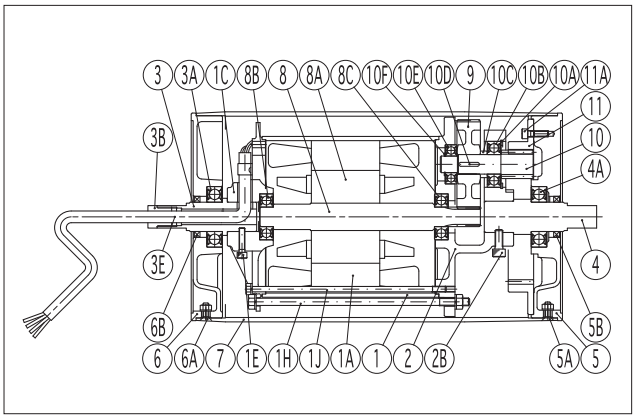

部品名称

品番	品名	個数	品番	品名	個数	品番	品名	個数
1	モーターシェル	1	5B	オイルシール	1	10F	軸用止め輪	1
1A	ステーター	1	6	オープンプレート	1	11	インターナルギヤ	1
1C	モーターブラケット	1	6A	十字穴付皿ネジ	4	11A	六角穴付ボルト	8
1E	六角穴付ボルト	1	6B	オイルシール	1			
1H	通しボルト	4	7	ドラム	1			
1J	通しボルト	1	8	モーターシャフト	1			
2	ギヤケース	1	8A	ローター	1			
2B	六角穴付ボルト	1	8B	ラジアルボールベアリング	1			
3	アンロードロックシャフト	1	8C	ラジアルボールベアリング	1			
3A	ラジアルボールベアリング	1	9	ドライブギヤ	1			
3B	ブッシュ	1	10	ピニオンシャフト	1			
3E	キャブタイヤケーブル	1	10A	穴用軸止め輪	1			
4	ギヤサイドロックシャフト	1	10B	ラジアルボールベアリング	1			
4A	ラジアルボールベアリング	1	10C	スペーサー	1			
5	ギヤサイドプレート	1	10D	キー	1			
5A	十字穴付皿ネジ	4	10E	ラジアルボールベアリング	1			

3段減速型（鋳物ケース型）

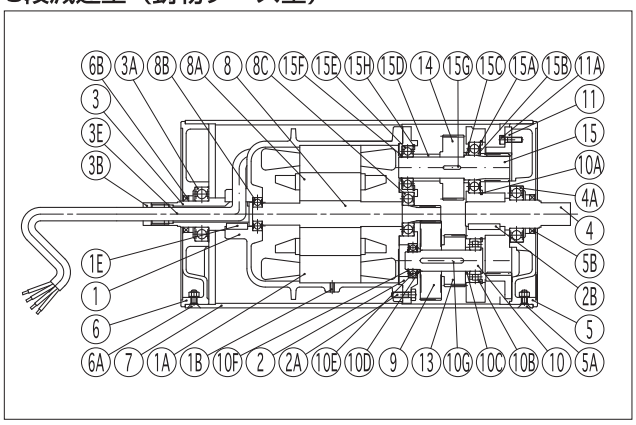

部品名称

品番	品名	個数	品番	品名	個数	品番	品名	個数
1	モーターケース	1	6	オープンプレート	1	10G	キー	1
1A	ステーター	1	6A	十字穴付皿ネジ	4	11	インターナルギヤ	1
1B	六角穴付止メネジ	1	6B	オイルシール	1	11A	六角穴付ボルト	8
1E	キー	1	7	ドラム	1	13	ドライブギヤ	1
2	ギヤケース	1	8	モーターシャフト	1	14	ドライブギヤ	1
2A	六角ボルト	8	8A	ローター	1	15	ピニオンシャフト	1
2B	キー	1	8B	ラジアルボールベアリング	1	15A	穴用軸止め輪	1
3	アンロードロックシャフト	1	8C	ラジアルボールベアリング	1	15B	ラジアルボールベアリング	1
3A	ラジアルボールベアリング	1	9	ドライブギヤ	1	15C	スペーサー	1
3B	ブッシュ	1	10	ピニオンシャフト	1	15D	スペーサー	1
3E	キャブタイヤケーブル	1	10A	穴用軸止め輪	1	15E	ラジアルボールベアリング	1
4	ギヤサイドロックシャフト	1	10B	ラジアルボールベアリング	1	15F	軸用止メ輪	1
4A	ラジアルボールベアリング	1	10C	スペーサー	1	15G	キー	1
5	ギヤサイドプレート	1	10D	スペーサー	1	15H	穴用軸止め輪	1
5A	十字穴付皿ネジ	4	10E	ラジアルボールベアリング	1			
5B	オイルシール	1	10F	軸用止メ輪	1			

3段減速型（シェル型）

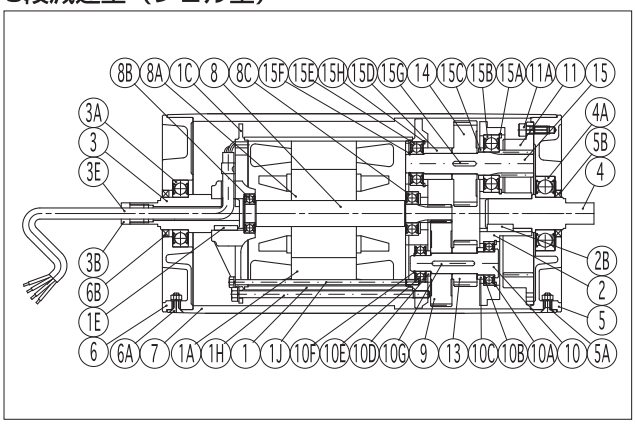

部品名称

品番	品名	個数	品番	品名	個数	品番	品名	個数
1	モーターシェル	1	5B	オイルシール	1	10F	軸用止め輪	1
1A	ステーター	1	6	オープンプレート	1	10G	キー	1
1C	モーターブラケット	1	6A	十字穴付皿ネジ	4	11	インターナルギヤ	1
1E	キー	1	6B	オイルシール	1	11A	六角穴付ボルト	8
1H	通しボルト	4	7	ドラム	1	13	ドライブギヤ	1
1J	通しボルト	1	8	モーターシャフト	1	14	ドライブギヤ	1
2	ギヤケース	1	8A	ローター	1	15	ピニオンシャフト	1
2B	キー	1	8B	ラジアルボールベアリング	1	15A	穴用軸止め輪	1
3	アンロードロックシャフト	1	8C	ラジアルボールベアリング	1	15B	ラジアルボールベアリング	1
3A	ラジアルボールベアリング	1	9	ドライブギヤ	1	15C	スペーサー	1
3B	ブッシュ	1	10	ピニオンシャフト	1	15D	スペーサー	1
3E	キャブタイヤケーブル	1	10A	穴用軸止め輪	1	15E	ラジアルボールベアリング	1
4	ギヤサイドロックシャフト	1	10B	ラジアルボールベアリング	1	15F	軸用止メ輪	1
4A	ラジアルボールベアリング	1	10C	スペーサー	1	15G	キー	1
5	ギヤサイドプレート	1	10D	キー	1	15H	穴用軸止め輪	1
5A	十字穴付皿ネジ	4	10E	ラジアルボールベアリング	1			

ブレーキ仕様

★対応可能機種一覧
P41参照

[ご注文例]

KMP-B□□□-□C-□□□-□□□-□□ □ □ □

固定　仕様　出力　電源　極数　時間定格　プーリ径　プーリ幅　周速　パイプ・ゴムライニング　電圧　指定別途仕様

NOTICE

- ●無励磁作動電磁ブレーキ(電源OFF時に作動する)です。スプリングの力で制動し、磁力で開放しますので、トルクの立ちあがりが早く、且つ急速な制動が出来ます。
- ●停電時でも自動的に制動しますので、機械の惰走を止め危険防止が出来ます。
- ●パワーモジュール(電源変換装置)をプーリ内に内蔵した内蔵型と、外付けの外設型があります。
- ●標準は内蔵型です。
- ●最小プーリ幅に制約があります。P13をご参照下さい。

■寸法図

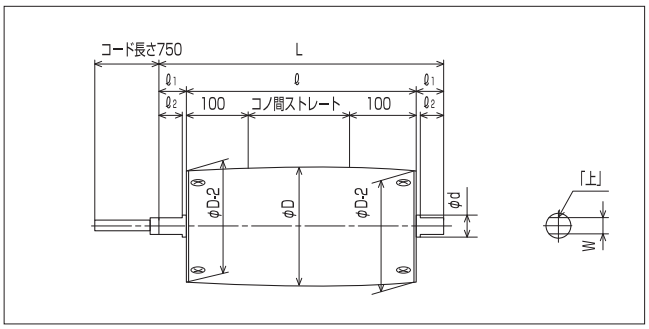

※各寸法は標準仕様と同じになります。
※0.2Kw仕様はパイプストレートが標準です。

■パワーモジュール（外設型）寸法図（三相200V、400V）

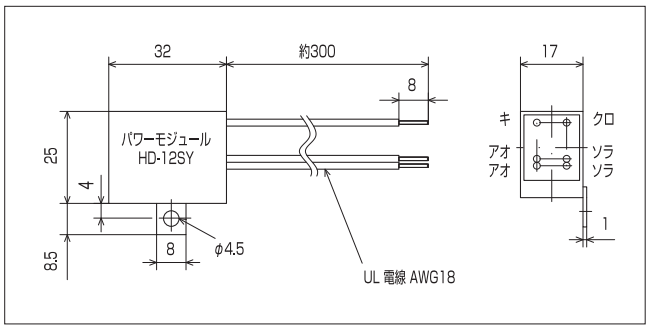

※インバータを併用される場合は、外設仕様とご用命下さい。
（KMP−C型）

■構造図（1.0kW2段）

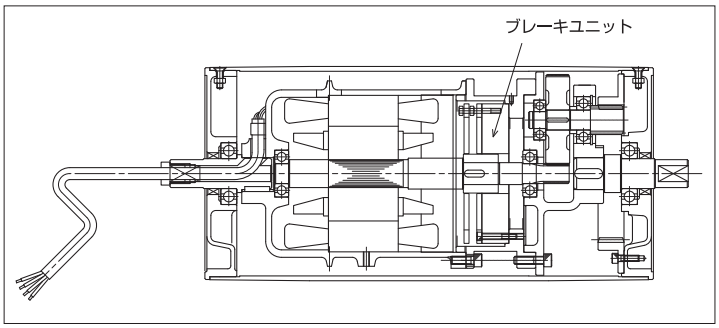

★パワーモジュール外設仕様は、形式の仕様の部分が「C」と表示されます。

[ご注文例]

KMP-C□□□-□C-□□□-□□□-□□ □ □ □

固定　仕様　出力　電源　極数　時間定格　プーリ径　プーリ幅　周連　パイプ・ゴム　電圧　指定別途仕様

★異電圧仕様をご使用の際はパワーモジュール外設型のみとなり、トランスが必要となります。
詳細はP53の配線図をご参照下さい。

■構造図（2.2kW3段）

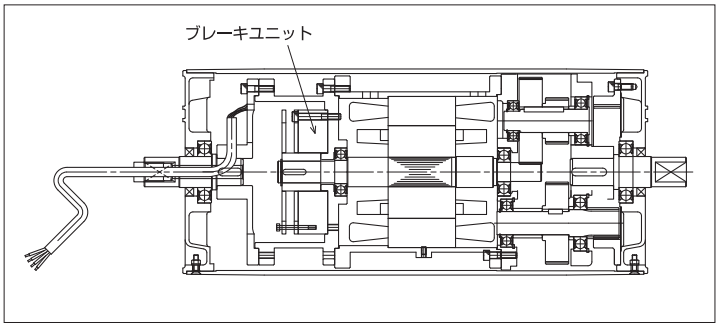

★配線はP53をご参照下さい。

★シャフトのカット面には「上」マークのラベルを貼り付けています。
この面を上向きにして、両シャフトを確実に固定して下さい。
（グリースが流失し、ギヤ寿命の低下及びモータ焼損につながります）

★コンベヤの傾斜角は20度以下にてご使用ください。

★複合機種は別途お問い合わせ下さい。

ブレーキ仕様製作機種

（電源200V／50･60Hz･220／60Hz三相）

型　式	定格電流 50/60Hz [A]	速度 [m／min] 50Hz	速度 [m／min] 60Hz	減速 段数	寸法 [mm] ℓ1	寸法 [mm] ℓ2	寸法 [mm] dφ	寸法 [mm] W	製作可能最小幅
KMP-B013-4C-114-□□□-10□□□	0.64/0.60	10.6	12.7	3	25 (30)	15 (25)	24 (24)	21 (19)	360
KMP-B013-4C-114-□□□-15□□□		15.8	18.8						
KMP-B013-4C-114-□□□-18□□□		18.4	22.0	2					345
KMP-B013-4C-114-□□□-20□□□		20.3	24.2						
KMP-B013-4C-114-□□□-25□□□		24.3	28.9						
KMP-B013-4C-114-□□□-28□□□		28.5	34.0						
KMP-B013-4C-114-□□□-30□□□		30.8	36.7						
KMP-B013-4C-114-□□□-40□□□		40.7	48.5						
KMP-B023-4C-140-□□□-13□□□	1.8/1.5	13.2	15.9	3	25	15	24	21	400
KMP-B023-4C-140-□□□-20□□□		20.0	24.0						
KMP-B023-4C-140-□□□-28□□□		27.4	33.0						
KMP-B043-6C-165-□□□-5.2□□□	2.0/1.7	5.1	6.1	3	32	25	28	23	400
KMP-B043-4C-165-□□□-7.8□□□	2.8/2.2	7.7	9.2		32	25	28	23	400
KMP-B043-4C-165-□□□-9.0□□□		8.8	10.6						
KMP-B043-4C-165-□□□-20□□□		19.7	23.7						
KMP-B043-4C-165-□□□-23□□□		23.3	28.0						
KMP-B043-4C-165-□□□-30□□□		30.1	36.3	2	35	30	25	20	380
KMP-B043-4C-165-□□□-36□□□		36.6	44.1						
KMP-B043-4C-165-□□□-42□□□		42.3	50.9						
KMP-B103-4C-215-□□□-13□□□	5.2/4.4	13.3	16.0	3	35	30	28	23	500
KMP-B103-4C-215-□□□-16□□□		15.6	18.8						
KMP-B103-4C-215-□□□-20□□□		20.6	24.8						
KMP-B103-4C-215-□□□-25□□□		25.3	30.5	2					450
KMP-B103-4C-215-□□□-30□□□		30.8	37.0						
KMP-B103-4C-215-□□□-36□□□		36.3	43.7						
KMP-B153-4C-215-□□□-13□□□	6.8/6.0	13.2	15.9	3	35	30	28	23	500
KMP-B153-4C-215-□□□-16□□□		15.5	18.7						
KMP-B153-4C-215-□□□-20□□□		19.9	24.0						
KMP-B153-4C-215-□□□-25□□□		25.2	30.4						
KMP-B153-4C-215-□□□-30□□□		29.0	35.0						
KMP-B153-4C-215-□□□-33□□□		33.4	40.3	2					450
KMP-B153-4C-215-□□□-36□□□	6.6※1/6.0※1	35.9	43.3						
KMP-B153-6C-265-□□□-18□□□	6.0/5.2	18.8	22.6	3	50	40	38	28	600
KMP-B153-6C-265-□□□-22□□□		23.0	27.6	2					550
KMP-B153-4C-265-□□□-28□□□	7.1/6.2	28.7	34.5	3					600
KMP-B153-4C-265-□□□-34□□□		35.1	42.2	2					550
KMP-B153-4C-265-□□□-43□□□	6.8/6.0	44.8	53.9						
KMP-B153-4C-318-□□□-33□□□	7.1/6.2	34.4	41.4	3	50	40	38	28	600
KMP-B153-4C-318-□□□-41□□□		40.7	49.0						
KMP-B223-6C-265-□□□-18□□□	9.2/8.0	18.9	22.5	3	50	40	38	28	600
KMP-B223-4C-265-□□□-28□□□	10.4/9.0	28.6	34.5						
KMP-B223-4C-265-□□□-33□□□		33.9	40.8						
KMP-B223-4C-265-□□□-42□□□		41.4	49.9						
KMP-B223-4C-265-□□□-47□□□		46.7	56.2						

※0.2kW仕様はパイプストレートが標準です。
※インバータを併用される場合はKMP-C（パワーモジュール外設仕様）として下さい。
※（　）内は準標準寸法です。ご指定がない場合は標準寸法となります。
※1　この電流値は、プーリ幅が380ℓの場合のみとなります。380ℓ以上の36m／minは、他の速度と同じ電流値となります。

防水仕様

★対応可能機種一覧　P43、44
★保護等級　ＩＰ55
★洗浄ライン・屋外など水がかかる場所に防水仕様をお勧めします。

［ご注文例］

KMP-W□□□-□C-□□□-□□□-□□ □ □ □

固定　仕様　出力　電源　極数　時間定格　プーリ径　プーリ幅　周速　パイプ・ゴムライニング　電圧　指定別途仕様

NOTICE

●ＩＰ規格5-5ですので、水中でのご使用は出来ません。
　又、シャフト・シール部への強い噴流は避けて下さい。

●両シャフトの材質はSUSを使用しています。

●最小プーリ幅に制約があります。P13をご参照下さい。

■シャフト寸法　下図以外は標準仕様と同寸法

φ140（0.2kW）2段減速・3段減速

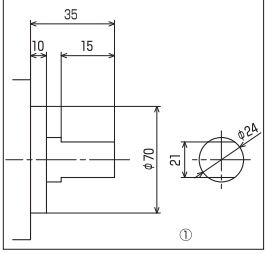

φ165（0.4kW）2段減速

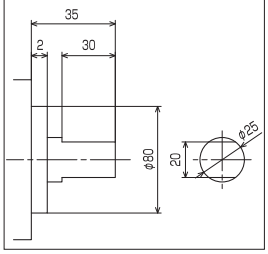

φ165（0.4kW）3段減速

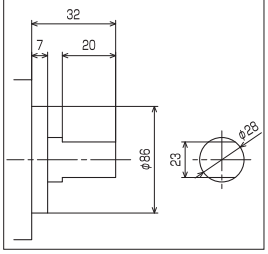

φ215（1.0kW・1.5kW）2段減速

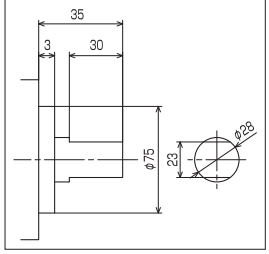

φ215（1.0kW・1.5kW）3段減速

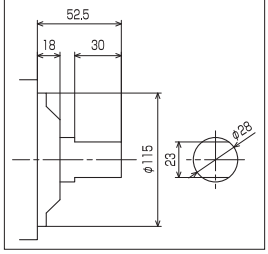

■寸法図

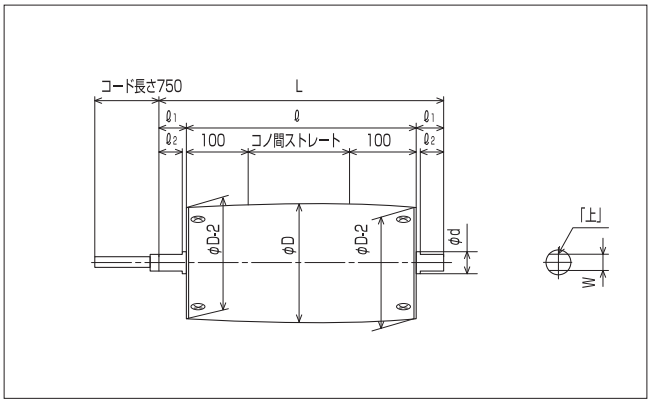

■構造図

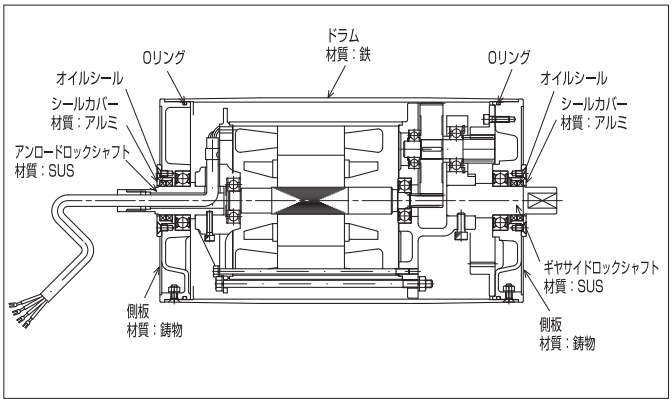

※上記シャフト寸法以外は標準仕様と同じになります。
※0.2kW仕様はパイプストレートが標準です。

★配線はP53をご参照下さい。

★シャフトのカット面には「上」マークのラベルを貼り付けています。
　この面を上向きにして、両シャフトを確実に固定して下さい。
　（グリースが流失し、ギヤ寿命の低下及びモータ焼損につながります）

★コンベヤの傾斜角は20度以下にてご使用ください。

★複合機種は別途お問い合わせ下さい。

■保護等級規格について

ＩＰ(International Protection)とは、異物の侵入に対する保護と水の侵入に対する保護を規格化しているもので、IEC規格で規定されている機器の保護構造を記号で示したものです。
IECとはInternational Electrotechnical Commissionの略で、北米、南米、欧州、アジア各国が加盟している国際電気標準会議です。

ＩＰ　５　５
第2記号（水の侵入に対する保護等級）
第1記号（人および固形物に対する保護等級）

等　級	第1記号	第2記号
0	無保護	無保護
1	50mmより大きい固形物に対する保護	滴下する水に対する保護
2	12.5mmより大きい固形物に対する保護	15°傾斜した時滴下する水に対する保護
3	2.5mmより大きい固形物に対する保護	噴霧水に対する保護
4	1.0mmより大きい固形物に対する保護	飛沫に対する保護
5	防塵形	噴流水に対する保護
6	耐塵形	波浪に対する保護
7	―	水中への浸漬に対する保護
8	―	水没に対する保護

防水仕様及びオールSUS仕様製作機種

■構造比較表

同じ防水仕様でも堅牢防水仕様はシャフト･ベアリング･ギヤBOX･ピニオンシャフト･インターナルギヤ等、外部、内部ともに強化構造となっております。

部品／機種	キャブタイヤケーブル	ブッシング	シャフト	シールカバー	オイルシール	側　板	Oリング	シール剤
標準仕様	汎用キャブタイヤケーブル（VCT）750mm Y又は棒端子付	ゴム	S45C	無し	外周金属二重リップ各1枚	鋳物（0.4Kw以下の機種はアルミの場合もあります）	無し	無し
標準防水仕様	耐水性キャブタイヤケーブル（ICT）750mm Y又は棒端子付	ゴムパッキン 真ちゅう製 ブッシュ	SUS 1.0KW-φ28 1.5KW-φ28	有り アルミ（Aℓ）鋳鉄にエポキシ塗装	外周ゴム二重リップ各2枚	鋳物に表面エポキシ塗装（0.4Kw以下の機種はアルミの場合もあります）	有り各1本	耐防水シール剤 3段減速のみ パッキンを使用
堅牢防水仕様	耐水性キャブタイヤケーブル（ICT）750mm Y又は棒端子	ゴムパッキン 真ちゅう製 ブッシュ	SUS 1.0KW-φ34 1.5KW-φ34	有り 鋳鉄に亜鉛メッキ	外周ゴム二重リップ各2枚	鋳物に表面亜鉛メッキ	有り各2本	耐防水シール剤 パッキンを使用

《ミニモータープーリ》 φ76、φ114

（電源100・200V／50・60Hz・200／60Hz三相の場合）

型式	定格電流 50/60Hz [A]	速度 [m／min] 50Hz	速度 [m／min] 60Hz	減速 段数	寸法※1 [mm] ℓ1	ℓ2	φd	W	製作可能最小幅【】内はオールSUS	逆防製作
KMP-□2Z1-2C-076-□□□-05□□□	0.51/0.50	5.5	6.7	3	25	17.5	20	14	345【345】	×
KMP-□2Z1-2C-076-□□□-08□□□		7.5	9.1							
KMP-□2Z1-2C-076-□□□-10□□□		10.2	12.4							
KMP-□2Z1-2C-076-□□□-12□□□		12.3	14.9							
KMP-□2Z1-2C-076-□□□-15□□□		15.2	18.4							
KMP-□2Z1-2C-076-□□□-17□□□		18.3	22.2							
KMP-□2Z1-2C-076-□□□-20□□□		20.1	24.4	2	25	17.5	20	14	325【325】	×
KMP-□2Z1-2C-076-□□□-30□□□		24.2	29.4							
KMP-□2Z1-2C-076-□□□-40□□□		45.6	55.3							
KMP-□3Z3-4C-076-□□□-03□□□	0.28/0.26	2.8	3.4	3	25	17.5	20	14	330【330】	×
KMP-□3Z3-4C-076-□□□-04□□□		3.9	4.7							
KMP-□4Z3-2C-076-□□□-05□□□	0.30/0.29	5.5	6.7	3	25	17.5	20	14	320【320】	×
KMP-□4Z3-2C-076-□□□-08□□□		7.5	9.1							
KMP-□4Z3-2C-076-□□□-10□□□		10.2	12.4							
KMP-□4Z3-2C-076-□□□-12□□□		12.3	14.9							
KMP-□4Z3-2C-076-□□□-15□□□		15.2	18.4							
KMP-□4Z3-2C-076-□□□-17□□□		18.3	22.2							
KMP-□4Z3-2C-076-□□□-20□□□		20.1	24.4	2	25	17.5	20	14	300【300】	×
KMP-□4Z3-2C-076-□□□-30□□□		24.2	29.4							
KMP-□4Z3-2C-076-□□□-40□□□		45.6	55.3							
KMP-□013-4C-114-□□□-05□□□	0.64/0.60	5.4	6.4	4	25 (30)	15 (25)	24 (24)	21 (19)	320【320】	○
KMP-□013-4C-114-□□□-08□□□		7.7	9.2							
KMP-□013-4C-114-□□□-10□□□		10.6	12.7	3					300【300】	○
KMP-□013-4C-114-□□□-15□□□		15.8	18.8							
KMP-□013-4C-114-□□□-18□□□		18.4	22.0	2					285【285】	○
KMP-□013-4C-114-□□□-20□□□		20.3	24.2							
KMP-□013-4C-114-□□□-25□□□		24.3	28.9							
KMP-□013-4C-114-□□□-28□□□		28.5	34.0							
KMP-□013-4C-114-□□□-30□□□		30.8	36.7							
KMP-□013-4C-114-□□□-40□□□		40.7	48.5							

※（　）内は準標準寸法です。ご指定がない場合は標準寸法となります。
※1　オールSUS仕様のシャフト寸法（ℓ1、ℓ2、φd、W）は全て標準仕様の寸法と同じです。

《モータープーリ》 φ140、φ165

（電源100・200V／50・60Hz・200／60Hz三相の場合）

型式	定格電流 50/60Hz [A]	速度 [m／min] 50Hz	速度 [m／min] 60Hz	減速 段数	寸法※1 [mm] ℓ	L	ℓ1	ℓ2	φd	W	製作可能最小幅【】内はオールSUS	逆防製作
KMP-□023-4C-140-□□□-13□□□	1.87/1.50	13.2	15.9	3	310	**380**	**35**	15	24	21	320【330】	×
KMP-□023-4C-140-□□□-20□□□		20.0	24.0									
KMP-□023-4C-140-□□□-28□□□		27.4	33.0	2							310【310】	
KMP-□043-6C-165-□□□-5.2□□□	2.03/1.70	5.1	6.1	3	330	394	32	**20**	28	23	310【330】	×
KMP-□043-6C-165-□□□-15□□□		15.5	18.6	2	330	400	35	30	25	20	300【310】	○
KMP-□043-4C-165-□□□-7.8□□□	2.88/2.29	7.7	9.2	3	330	394	32	**20**	28	23	310【330】	×
KMP-□043-4C-165-□□□-9.0□□□		8.8	10.6									
KMP-□043-4C-165-□□□-20□□□		19.7	23.7									
KMP-□043-4C-165-□□□-23□□□		23.3	28.0	2		400	35	30	25	20	300【310】	○
KMP-□043-4C-165-□□□-30□□□		30.1	36.3									
KMP-□043-4C-165-□□□-36□□□		36.6	44.1									
KMP-□043-4C-165-□□□-42□□□		42.3	50.9									×

※0.2kW仕様はパイプストレートが標準です。
※太字は標準仕様と比較し寸法が変更になっています。ご注意下さい。
※トルクは標準仕様と同じです。
※1　オールSUS仕様のシャフト寸法（ℓ1、ℓ2、φd、W）は全て標準仕様の寸法と同じです。

防水仕様及びオールSUS仕様製作機種

（電源200V／50･60Hz･220／60Hz三相の場合）

型式	定格電流 50/60Hz [A]	速度 [m／min] 50Hz	速度 [m／min] 60Hz	減速 段数	寸法 ※2 [mm] ℓ	L	ℓ1	ℓ2	φd	W	製作可能最小幅 【】内はオールSUS	逆防製作
KMP-□103-6C-215-□□□-13□□□	3.4/3.0	13.8	16.6	2	380	450	35	30	28	23	380【380】	○
KMP-□103-6C-215-□□□-16□□□		16.9	20.4									
KMP-□103-4C-215-□□□-13□□□	5.2/4.4	13.3	16.0	3	430	**535**	**52.5**	30	28	23	410【430】	○
KMP-□103-4C-215-□□□-16□□□		15.6	18.8									
KMP-□103-4C-215-□□□-20□□□	5.2/4.4	20.6	24.8	2	380	450	35	30	28	23	380【380】	○
KMP-□103-4C-215-□□□-25□□□		25.3	30.5									
KMP-□103-4C-215-□□□-30□□□		30.8	37.0									
KMP-□103-4C-215-□□□-36□□□		36.3	43.7									
KMP-□103-4C-215-□□□-48□□□		47.7	57.4									
KMP-□103-4C-215-□□□-60□□□		57.9	69.7									×
KMP-□153-4C-215-□□□-36□□□	6.6/6.0 ※1	35.9	43.3	2	380	450	35	30	28	23	380【380】	○
KMP-□153-4C-215-□□□-13□□□	6.8/6.0	13.2	15.9	3	450	**555**	**52.5**	30	28	23	410【430】	○
KMP-□153-4C-215-□□□-16□□□		15.5	18.7									
KMP-□153-4C-215-□□□-20□□□		19.9	24.0									
KMP-□153-4C-215-□□□-25□□□		25.2	30.4									
KMP-□153-4C-215-□□□-30□□□		29.0	35.0									
KMP-□153-4C-215-□□□-33□□□		33.4	40.3	2		520	35	30	28	23	380【380】	
KMP-□153-4C-215-□□□-39□□□		39.7	47.9									×
KMP-□153-4C-215-□□□-50□□□		47.1	56.8									○
KMP-□153-6C-265-□□□-22□□□	6.0/5.2	23.0	27.6	2	450	550	50	40	38	28	450【450】	○
KMP-□153-4C-265-□□□-34□□□	6.53/5.99	35.1	42.2	2	450	550	50	40	38	28	450【450】	○
KMP-□153-4C-265-□□□-43□□□	6.8/6.0	44.8	53.9									
KMP-□153-6C-265-□□□-18□□□	6.0/5.2	18.8	22.6	3	500	600	50	40	38	28	480【490】	○
KMP-□153-4C-265-□□□-28□□□	6.53/5.99	28.7	34.5	3	500	600	50	40	38	28	480【490】	○
KMP-□153-4C-265-□□□-42□□□		41.5	49.9									
KMP-□153-4C-265-□□□-59□□□		59.2	71.2									
KMP-□153-4C-265-□□□-67□□□		66.6	80.1									
KMP-□153-4C-318-□□□-33□□□	6.53/5.99	34.4	41.4	3	500	600	50	40	38	28	480【490】	○
KMP-□153-4C-318-□□□-41□□□		40.7	49.0									
KMP-□153-4C-318-□□□-50□□□		49.8	59.9									
KMP-□223-6C-265-□□□-18□□□	9.2/8.0	18.9	22.5	3	550	650	50	40	38	28	480【490】	○
KMP-□223-4C-265-□□□-28□□□	10.4/9.0	28.6	34.5	3	550	650	50	40	38	28	480【490】	○
KMP-□223-4C-265-□□□-33□□□		33.9	40.8									
KMP-□223-4C-265-□□□-42□□□		41.4	49.9									
KMP-□223-4C-265-□□□-47□□□		46.7	56.2									
KMP-□223-4C-265-□□□-51□□□		50.5	60.8									
KMP-□223-4C-265-□□□-59□□□		59.1	71.1									
KMP-□223-4C-265-□□□-67□□□		66.5	80.0									
KMP-□223-6C-318-□□□-22□□□	9.2/8.0	22.6	27.0	3	550	650	50	40	38	28	480【490】	○
KMP-□223-4C-318-□□□-33□□□	10.4/9.0	34.4	41.4	3	550	650	50	40	38	28	480【490】	○
KMP-□223-4C-318-□□□-41□□□		40.6	48.9									
KMP-□223-4C-318-□□□-50□□□		49.7	59.9									
KMP-□223-4C-318-□□□-56□□□		56.0	67.4									
KMP-□223-4C-318-□□□-71□□□		70.9	85.3									
KMP-□373-4C-318-□□□-50□□□	14.5/14.0	52.1	62.7	2	550	650	50	40	38	28	510【520】	○
KMP-□373-4C-318-□□□-67□□□		67.0	80.6									

※太字は標準仕様と比較し寸法が変更になっています。ご注意下さい。
※1　この電流値は、プーリ幅が380ℓの場合のみとなります。380ℓ以上の36m／minは、他の速度と同じ電流値となります。
※2　オールSUS仕様のシャフト寸法（ℓ1、ℓ2、φd、W）は全て標準仕様の寸法と同じです。
※防水又はオールSUS仕様と逆転防止仕様の組合せにおける、製作可能モータープーリ最小幅は、防水仕様／オールSUS仕様の製作最小幅と同じになります。
　1kW･1.5kW･2.2kW･3.7kW限定
※異電圧の場合のモータープーリ最小幅は上記幅＋10mm

堅牢防水仕様

★保護等級　ＩＰ55
洗浄ライン・屋外など
水がかかる場所に堅牢
防水仕様をお勧めします。

[ご注文例]

KMP-H□□□-□C-□□□-□□□-□□ □ □ □

固定　仕様　出力　電源　極数　時間定格　プーリ径　プーリ幅　周速　パイプ・ゴムライニング　電圧　指定別途仕様

NOTICE

- ＩＰ規格55ですので、水中でのご使用は出来ません。又、シャフト・シール部への強い噴流は避けて下さい。
- 標準防水仕様に比べ、機械的強度及び剛性を大幅にアップ（300％）した特別安全設計品です。
- 最小プーリ幅は防水仕様と同様になります。
- 両シャフトの材質はSUSを使用しています。

■寸法図

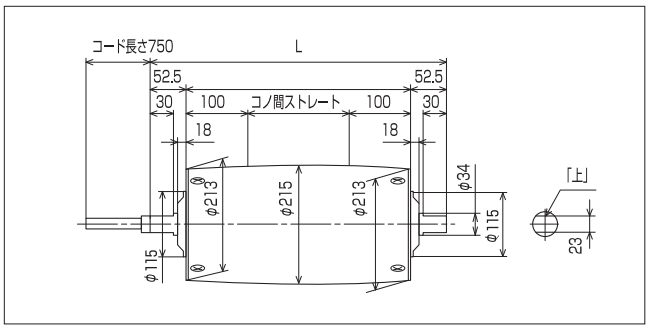

■仕様表

（電源200V／50･60Hz･220／60Hz三相）

型　式	出力	定格電流値 [A]		速　度 [m／min]		減　速		製作可能最小幅
	Kw	50Hz	60Hz	50Hz	60Hz	減速比	段数	[mm]
KMP-H103-4C-215-□□□-36AAA	1.0	5.2	4.4	36.3	43.7	1:27	2	380
KMP-H103-4C-215-□□□-25AAA				25.3	30.5	1:39	2	380
KMP-H153-4C-215-□□□-34AAA	1.5	6.6	6.0	33.4	40.3	1:29	2	380

※速度表示は定格時を表示しています。軽負荷･過負荷時の場合、周速･トルクは変化します。

■構造図

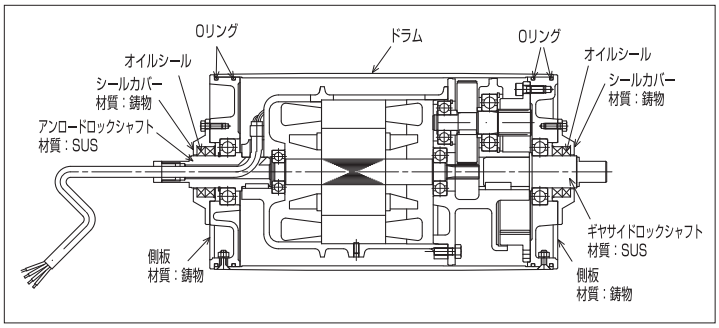

★コンベヤの傾斜角は20度以下にてご使用ください。

★複合機種は別途お問い合わせ下さい。

オールSUS仕様

★洗浄ライン、屋外など水がかかる場所でご使用の場合や錆等の心配がある場合にお勧めします。
★保護等級 I P55

［ご注文例］

KMP-D□□□-□C-□□□-□□□-□□ □ □ □

固定　仕様　出力　電源　極数　時間定格　プーリ径　プーリ幅　周速　パイプ・ゴムライニング　電圧　指定別途仕様

NOTICE

●I P規格5-5ですので、水中でのご使用は出来ません。又、シャフト・シール部への強い噴流は避けて下さい。

●外観オールSUS（材質はSUS）のモータープーリです。

●最小プーリ幅に制約があります。P13を参照下さい。

■寸法図

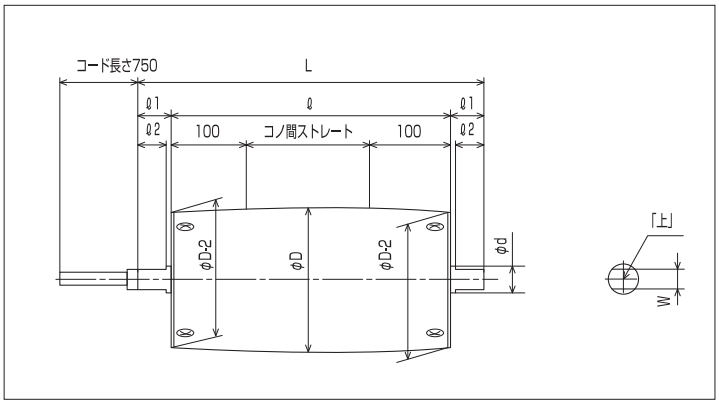

※各寸法は標準仕様と同じになります。
※0.2kW仕様はパイプストレートが標準です。

■構造図（1.0kW2段）

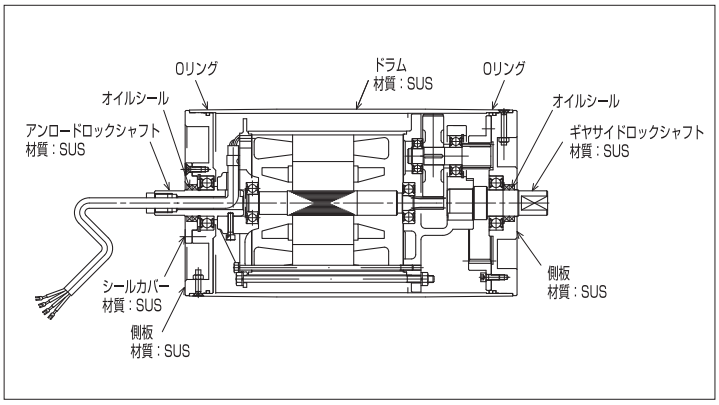

★配線はP53をご参照下さい。

★シャフトのカット面には「上」マークのラベルを貼り付けています。
この面を上向きにして、両シャフトを確実に固定して下さい。
（グリースが流失し、ギヤ寿命の低下及びモータ焼損につながります）

★コンベヤの傾斜角は20度以下にてご使用ください。

★複合機種は別途お問い合わせ下さい。

逆転防止仕様

★対応可能機種一覧
P43、44 参照

[ご注文例]

KMP-S□□□-□C-□□□-□□□-□□ □ □ □

固定　仕様　出力　電源　極数　時間定格　プーリ径　プーリ幅　周速　パイプ・ゴムライニング　電圧　指定別途仕様

POINT

●ワンウェイクラッチを内蔵しており、一方向のみの回転です。

●傾斜コンベヤ等での逆送を防げます。

NOTICE

●試運転時には回転方向に間違いが無いか必ずご確認下さい。回転しない場合には直ちにスイッチを切り、3線のうち2線の接続を入れ替えてください。

●減速段数により正相につないだ時の回転方向が変わります。

■クラッチベアリング構造図

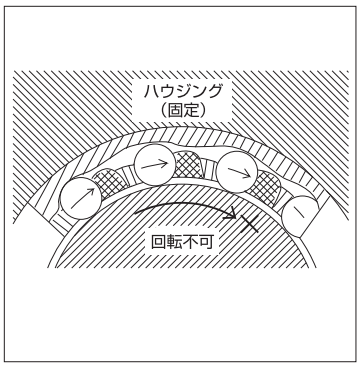

■クラッチベアリング構造図

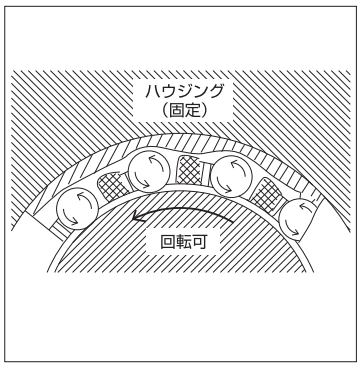

■寸法図

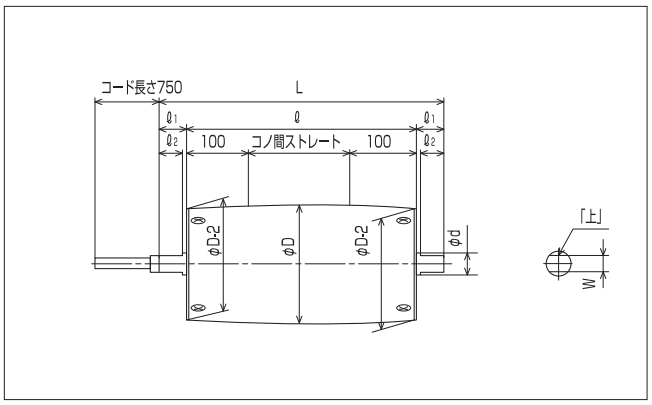

※各寸法は標準仕様と同じになります。

■構造図

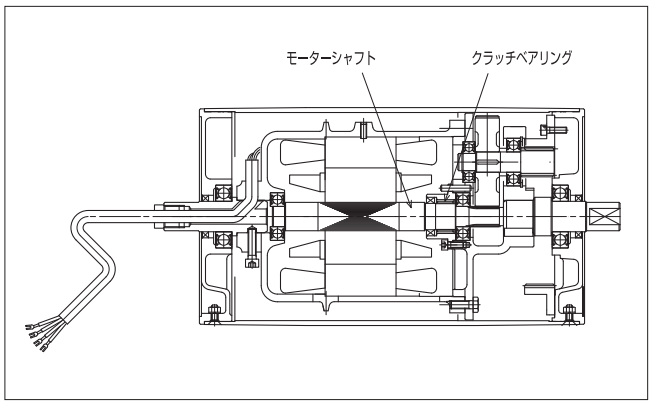

★配線はP53をご参照下さい。

★シャフトのカット面には「上」マークのラベルを貼り付けています。
この面を上向きにして、両シャフトを確実に固定して下さい。
（グリースが流失し、ギヤ寿命の低下及びモータ焼損につながります）

★製作可能機種はP13及びP43、P44をご参照下さい。

★回転方向はコード側から見て右回転が正転です。
逆回転が必要な場合はご指示下さい。

★コンベヤの傾斜角は20度以下にてご使用ください。

★複合機種は別途お問い合わせ下さい。

24時間仕様

［ご注文例］

KMP- I □□□-□C-□□□-□□□-□□ □ □ □

固定　仕様　出力　電源　極数　時間定格　プーリ径　プーリ幅　周速　パイプ・ゴムライニング　電圧　指定別途仕様

POINT

●1日連続24時間の稼働にご使用頂けます。
●パイプストレートも製作出来ます。
●製作可能最大幅は1050ℓです。

NOTICE

●寿命時間が標準の3倍以上となっています。
（標準＝5000時間　24H＝20000時間）
寿命時間の条件
標準＝5000H……100％負荷で1日8H稼動
24H＝20000H……100％負荷で1日24H稼動

※100％負荷は連続定格内。

■寸法図

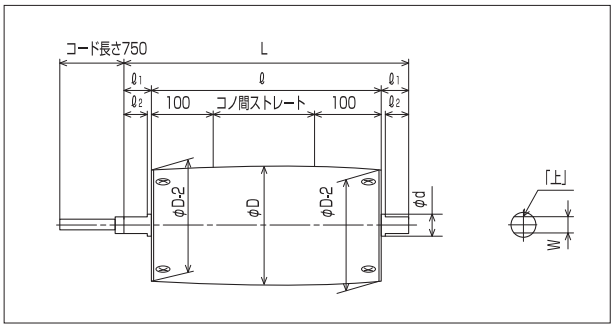

※各寸法は標準仕様と同じになります。

製作可能機種	出　力	速　度 m/min	
	kW	50Hz	60Hz
KMP-I043-4C-165-□□□- 23□□□	0.4	23	28
KMP-I043-4C-165-□□□- 30□□□	0.4	30	36
KMP-I103-4C-215-□□□- 25□□□	1.0	25	31
KMP-I103-4C-215-□□□- 30□□□	1.0	30	36
KMP-I103-4C-215-□□□- 36□□□	1.0	36	44

★複合機種につきましては、異電圧のみ対応しておりますので、別途ご相談下さい。

★配線はP53をご参照下さい。

★シャフトのカット面には「上」マークのラベルを貼り付けています。
この面を上向きにして、両シャフトを確実に固定して下さい。
（グリースが流失し、ギヤ寿命の低下及びモータ焼損につながります）

★コンベヤの傾斜角は20度以下にてご使用ください。

耐寒仕様

[ご注文例]

KMP-W□□□-□C-□□□-□□□-□□ A A Y

固定　仕様　出力　電源　極数　時間定格　プーリ径　プーリ幅　周速　パイプ・ゴムライニング　電圧　指定別途仕様

使用可能周囲温度範囲→−20℃〜+40℃

〈耐寒仕様において標準仕様と違う部分〉
1.ベアリングの潤滑油
2.ギヤに使用する潤滑油
3.防水仕様となります

※寒冷地にて潤滑油が凍ったり、あるいは時間経過による劣化のない事。

★φ76、φ114及びブレーキ仕様は全て対応不可になります。

耐熱仕様

[ご注文例]

KMP-A□□□-□C-□□□-□□□-□□ A Y Y

固定　仕様　出力　電源　極数　時間定格　プーリ径　プーリ幅　周速　パイプ・ゴムライニング　電圧　指定別途仕様

使用可能周囲温度範囲→−10℃〜+65℃

〈耐熱仕様において標準仕様と違う部分〉
1.モータの絶縁階級（P55の絶縁階級の解説を参照下さい）…E種（標準）→F種
2.ベアリングの潤滑油
3.ギヤに使用する潤滑油

※ベアリング・ギヤ部の潤滑油が熱による劣化のない事。

★φ76、φ114及びブレーキ仕様は全て対応不可になります。

各種ゴムライニング仕様

■平ゴムライニング

■Wヘリカルゴムライニング

■横スジゴムライニング

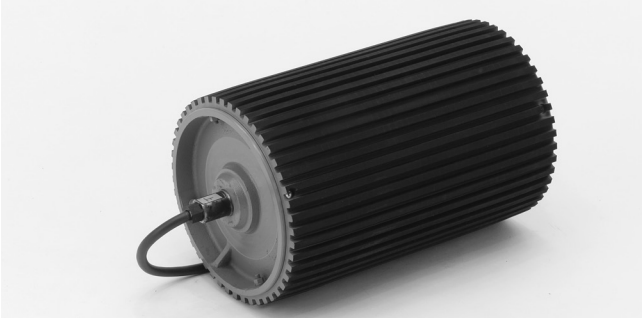

■ウレタンゴムライニング

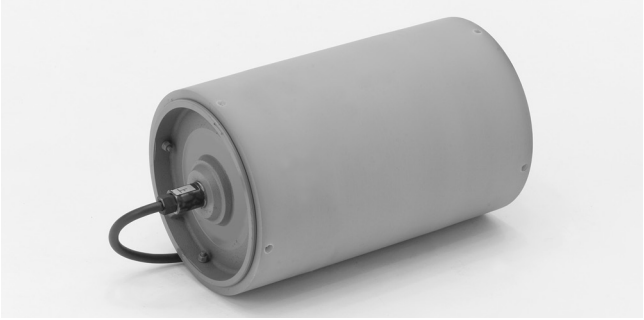

・ 平ゴムライニングは5mm厚標準、横スジゴムライニング、Wヘリカルゴムライニングは10mm厚が標準です。

・ Wヘリカルゴムライニングは蛇行防止効果もあり正転専用です。（逆転でご使用の場合は別途ご指示下さい）

・ ご要望により、白色ゴムライニング、中央V溝付ゴムライニング等の天然ゴムライニングあるいは、ニトリルゴムライニング、ウレタンゴムライニング等の合成ゴムライニングも製作致します。
その他特殊品につきましては別途ご相談下さい。

・ ウレタンゴムライニングについては、ロットにより若干、色の異なりがあります。

・ ライニングをとりつけた場合、周速がアップいたしますのでご注意下さい。

ゴムライニングのV溝加工寸法

ライニング寸法

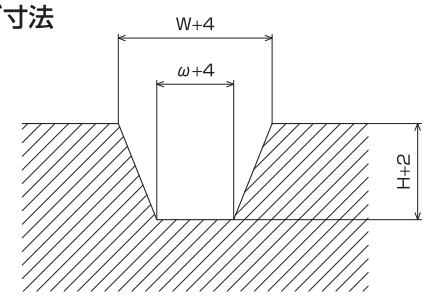

ベルト寸法

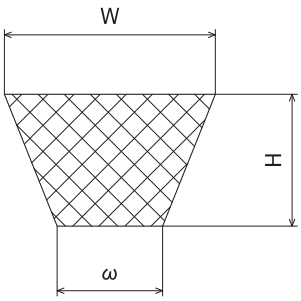

ベルトのVガイド寸法

単位：mm

V形状	ω	W	H
M形	6.0	10.0	5.5
A形	6.0	12.5	9.0
B形	8.5	16.5	11.0

マグネットリング仕様

[ご注文例]

KMP-A□□□-□C-□□□-□□□-□□ M □ □

固定　仕様　出力　電源　極数　時間定格　プーリ径　プーリ幅　周速　パイプ・ゴムライニング　電圧　指定別途仕様

POINT

- ●異方性フェライト磁力を効率よく組み込み、強磁力です。
- ●半永久的に減磁の心配なくご使用頂けます。
- ●構造が堅牢で従来のモータープーリ同様取付けが簡単です。

NOTICE

- ●磁力については、製作時若干のバラツキがあります。
- ●プーリ両端の磁力弱化にはバラツキがあります。
- ●プーリ中央部の帯板は、SUS材(板)2mmの蛇行防止用です。(φ215×380Lの場合、幅は100mm)

■寸法図

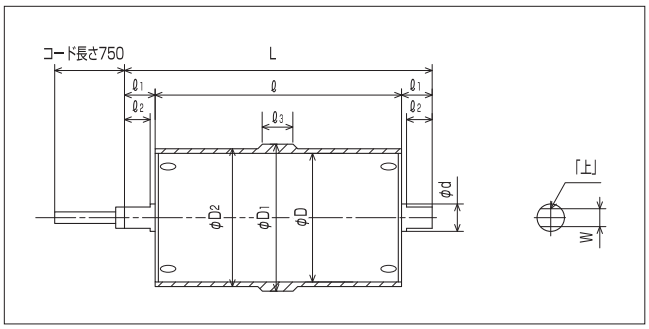

■使用例

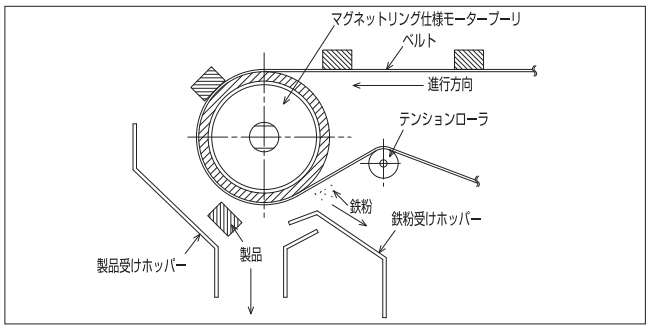

標準寸法表

(mm)

標準型型式		ℓ	φD1	φD2	φD	ℓ1	ℓ2	L	φd	W	速度アップ率(%)
KMP-043-165-330	2段減速	330	208.6	204.6	165	35	30	400	25	20	約26
	3段減速	330	208.6	204.6	165	32	25	394	28	23	約26
KMP-103-215-380	2.3段減速	380	262	258	215	35	30	450	28	23	約22
KMP-153-215-450	2.3段減速	450	262	258	215	35	30	520	28	23	約22
KMP-153-265-450	2.3段減速	450	315	311	265	50	40	550	38	28	約19
KMP-153-318-500	2.3段減速	500	369	365	318	50	40	600	38	28	約16
KMP-223-265-550	3段減速	550	315	311	265	50	40	650	38	28	約19
KMP-223-318-550	3段減速	550	369	365	318	50	40	650	38	28	約16
KMP-373-318-550	2段減速	550	369	365	318	50	40	650	38	28	約16

※本表は型式を表します。周速についてはKMP標準型カタログに準じ製作は可能となります。
但し、マグネットリングをとりつけた場合、周速がアップいたしますのでご注意下さい。
上記以外にプーリ幅の変更も可能ですのでご相談下さい。

ℓ3寸法表

プーリ幅	ℓ3
350~400	100
410~420	120
430~440	130
450~590	150

※上記表にないプーリ幅はお問い合わせください。

仕様表

項　　目	マグネットリング仕様MP
耐久性(磁力)	永久磁石
プーリ内部遮断鉄板	4.5t×1枚
フレームに磁力が伝わる年数	5~6年

吸引能力

(mm)

種　　類	吸引長さ
M6ワッシャー	60
M6ナット	40
M12×30L六角ボルト	50
荷札の針金	70

※マグネットプーリ表面からの距離

〈摘要〉ベルト掛けした時は、プーリ単体より若干磁力が低下致します。

★配線はP53をご参照下さい。

★シャフトのカット面には「上」マークのラベルを貼り付けています。
この面を上向きにして、両シャフトを確実に固定して下さい。
(グリースが流失し、ギヤ寿命の低下及びモータ焼損につながります)

★コンベヤの傾斜角は20度以下にてご使用ください。

CEマーキング仕様

★保護等級　ＩP44
EC諸国への出荷に
必要です。

［ご注文例］

KMP-T□□□-□C-□□□-□□□-□□ □ □ □

固定　仕様　出力　電源　極数　時間定格　プーリ径　プーリ幅　周速　パイプ・ゴムライニング　電圧　指定別途仕様

NOTICE

- ●電気特性を満足させる為、モータの仕様を変更しています。
- ●保護等級ＩＰ44をクリアしています。
- ●アースは、緑と黄の2色線、又はアースシールで表示しています。
- ●最小プーリ幅は各プーリ径の標準仕様と同様になります。
- ●ご発注時向け先のご指示を願います。
- ●納期がかかる場合も有りますので、十分ご注意下さい。
- ●複合機種は別途お問い合わせ下さい。

※CEマーキング仕様につきましては、製作できる機種が限られます。仕様及び納期につきましては、別途お問い合わせお願いします。

■寸法図

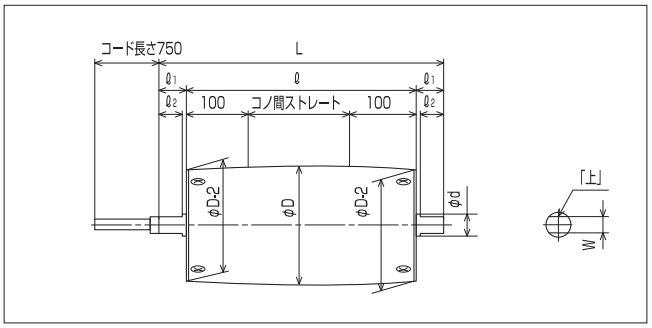

※各寸法は標準仕様と同じになります。

★配線はP53をご参照下さい。

★シャフトのカット面には「上」マークのラベルを貼り付けています。
この面を上向きにして、両シャフトを確実に固定して下さい。
（グリースが流失し、ギヤ寿命の低下及びモータ焼損につながります）

★コンベヤの傾斜角は20度以下にてご使用ください。

★複合機種は別途お問い合わせ下さい。

基本配線図

トランス等は、お客様の方で用意願います。

1．単相仕様

（1）φ７６単相１００Ｖの場合

①コンデンサーＢＯＸ仕様

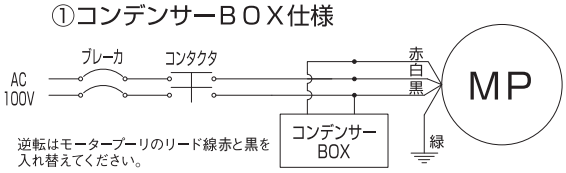

逆転はモータープーリのリード線赤と黒を入れ替えてください。

②始動ＢＯＸ仕様

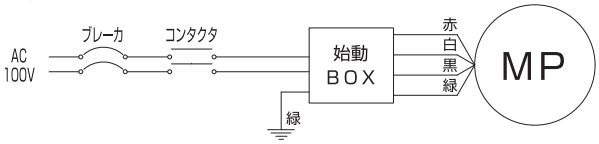

逆転はモータープーリのリード線赤と黒を入れ替えてください。

2．標準仕様

（1）三相２００Ｖ級の場合（４００Ｖ）

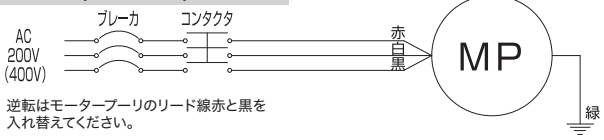

逆転はモータープーリのリード線赤と黒を入れ替えてください。

3．ブレーキ仕様（パワーモジュール内蔵型）

（1）三相２００Ｖ級の場合

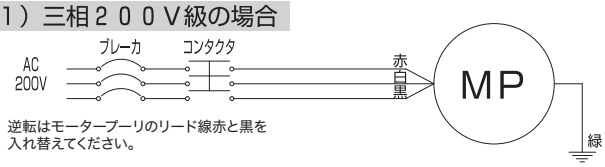

逆転はモータープーリのリード線赤と黒を入れ替えてください。

4．ブレーキ仕様（パワーモジュール外設型）

（1）三相２００Ｖ級の場合

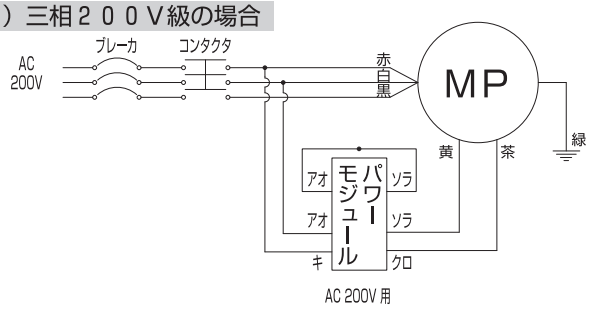

（2）三相４００Ｖ級の場合

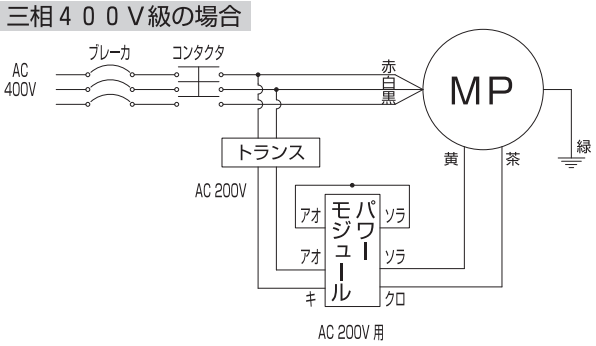

5．インバータ接続の場合の配線例（下図は４００Ｖ級ブレーキ仕様外設型）

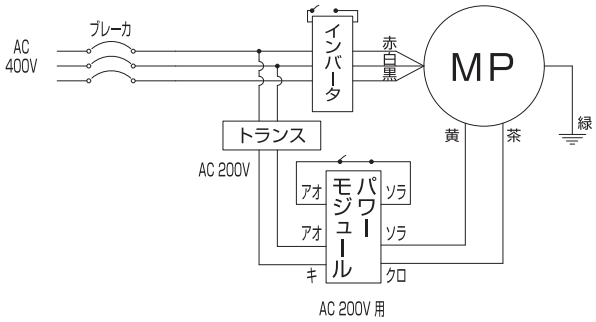

注）インバータ配線時の注意事項
①電圧に関わらず、パワーモジュール外設型の場合はパワーモジュールがインバータの影響を受けないよう、左図の様に配線して下さい。
②ブレーキ仕様のパワーモジュール内蔵型についてもインバータの影響を受けないよう、左図を参考に配線して下さい。
③標準仕様はパワーモジュール等付属していませんので、電源とモータープーリの間にインバータをご使用下さい。

サージ電圧（サージ対策）

●モータの発生するサージについて

1 サージとは

電気機器の電源をON-OFFすると必ずといってよいほど、瞬間にサージ（高電圧のノイズ）が発生します。
特に、この電気機器がコイル（巻線）でできている場合は発生するサージが大きく、無視できない事があります。
モータープーリは、モータ巻線がありサージを発生します。

2 サージが発生すると

サージが電源ラインに乗り他の機器に侵入し、電子部品を破壊させたり、誤作動の原因となります。

3 モータを高頻度（秒単位）のON-OFFで使用すると

始動電流は定格の4～5倍あるため、スイッチのON・OFF時には大きなサージが発生することになります。
このサージは巻線間に発生するので、モータ巻線は繰り返し数1000Vの高電圧を受けることになり、巻線の絶縁がストレスを蓄積します。ついには絶縁破壊を起こし、レヤーショートに至りますので、モータープーリは秒単位での始動・停止の繰り返しはできません。

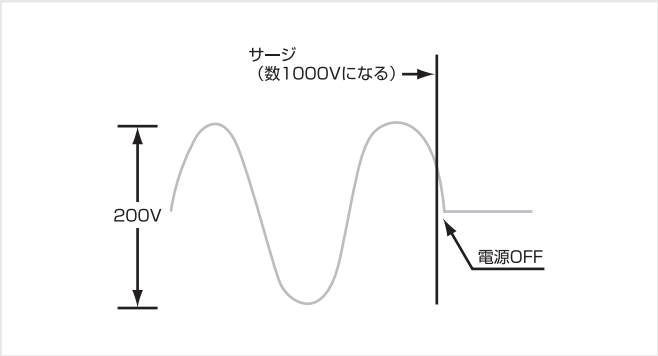

●サージ対策

A 無接点リレー（SSR）を使用する

有接点リレー（マグネットスイッチ、トグルスイッチ等）でモータをON-OFFするとサージを発生するので、無接点リレーを使用するのが最良の方法です。

B サージアブソーバを使用する

サージアブソーバは一般に、アークキラー、サージキラー等の名称で呼ばれ、有接点制御の場合に使用されます。

CR方式
コンデンサ（C）と抵抗（R）を組み合わせたものです。

C方式
コンデンサそのものです。
バリスター方式
バリスターと称する一種の半導体です。

モータの絶縁階級解説

モータの巻線に対しての絶縁

絶縁階級	使用周囲温度	モータ巻線 許容最高温度	温度上昇許容値
E種	−10～40℃	115℃	75deg以下
B種	−10～45℃	120℃	80deg以下
F種	−10～65℃	140℃	100deg以下

絶縁階級は上記以外にもありますが、モータープーリでは製作できません。

解説：

E種を例とした場合、モータを定格電流で使用すると、この電流によるモータの自己発熱の限度（温度上昇許容値）は75degまでとなります。
この75degの温度上昇の基準は基準周囲温度として40℃で規定されており、この事を加味するとE種モータのコイル温度の上昇限界は、

75deg＋40℃＝115℃

という事になります。この温度がE種モータ自身の許容最高温度です。
使用周囲温度の条件としては、コイル温度が115℃を超えない事がモータの使用上の条件となります。
ただ、モータに定格電流が流れればコイル温度は75degまで達するので、115℃-75deg＝40℃以下の周囲温度でしか使用出来ない事になります。

注）基準周囲温度は全ての絶縁階級において40℃で規定されています。（JIS　C　4004:回転電気機械通則による）

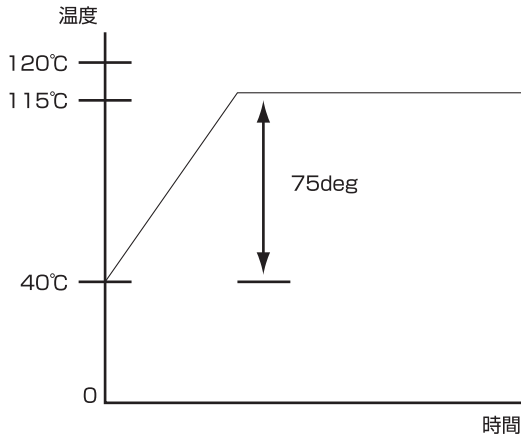

※グラフ解説
周囲温度40℃における使用状況でのモータの温度変化は、左記のようなグラフとなります。
縦軸は温度変化、横軸は時間の経過を表します。
但し、グラフはモータに定格負荷で定格電流を流し続けた時のグラフです。
40℃は上記の基準周囲温度です。
負荷率、周囲温度等が変化した場合は、この限りではありません。

許容静荷重

◆搬送物重量とプーリ1本あたり許容静荷重の関係から判定【1本あたり許容静荷重kg】　（単位　荷重=kg）

パイプ長さ（mm）		260	300	400	500	600	700	800	900	1000	1050
外径	76	—	400	400	400	330	290	—	—	—	—
厚み	3.15										
外径	114	—	520	520	520	520	520	520	520	520	520
厚み	4.35										

（注）衝撃荷重の程度、搬送物の重量、材質でかなり変化しますので、十分余裕をとってください。

タクト

◆モータープーリのタクト運転につきましては、全機種対応しておりますが、
極端に頻度が高い場合、モータープーリの寿命が短くなります。

※最短タクトの目安として、〈1分間に3回電源ON/OFF〉

例）10秒間電源ON→10秒間電源OFF

取り扱いについて

1. モータ焼損保護のため、ブレーカ等の設置を必ず行ってください。
2. CTコードによる持ち運びや、ぶつけたり落したりしますと内部を傷めることになりますので十分ご注意ください。
   又、CTコードの被覆に傷を付けないようご注意ください。
3. モータープーリとコンベヤベルトのテンションを調整し、蛇行調整を確実に行ってください。
4. ベルトの張り過ぎは、モータープーリの過負荷や寿命低下などの原因になりますのでご注意ください。
5. 拘束状態になると即時モータのコイル焼損につながりますのでご注意ください。

※長期間放置された場合、グリスの分離により本体よりオイル漏れの原因となる場合があります。
詳細は取扱説明書の注意事項をご確認ください。

保証について

1. 正常な備え付け、及び正常な取扱いのもとでの保証期間は、出荷日より1年とします。
2. モータープーリを独自に改造しないでください。故障の原因となります。
   （特殊仕様につきましては、ご相談に応じます）
3. 点検や定期的な慣らし運転を適切に行わない場合の故障につきましては、保証期間内でも保証対象外となります。
4. お客様により製品の分解・改造をされた場合は当社の保証対象外となります。

① INV容量の選定

組合せるINVの容量は下表を目安に選定下さい。

MP型式（出力）	INV容量（標準）
KMP-A013（100W）	0.2kWモートル用INV
KMP-A023（0.24kW）	0.4kWモートル用INV
KMP-A043（0.4kW）	0.75kWモートル用INV
KMP-A103（1.0kW）	1.5kWモートル用INV
KMP-A153（1.5kW）	2.2kWモートル用INV
KMP-A223（2.2kW）	3.7kWモートル用INV
KMP-A373（3.7kW）	5.5kWモートル用INV

② インバータとの組合せにご不安がある場合

低周波域でのトルク低減、始動時のトルク不足、あるいは、インバータ制御特有の耳ざわりなモータからの高周波音のご心配がある場合は、これ等の改善を目的として造られたベクトル制御方式のインバータを採用ください。例として、三菱E500シリーズを示します。

・3Hzより200%の始動トルクが得られます。
・6Hzより100%の連続運転トルクが得られます。
・騒音は商用電源での運転音に近い音感が得られます。

注1）単相100V電源入力仕様品の連続運転トルクは上記連続トルクの約90%となります。
注2）ベクトル制御モードを適用する場合には、以下の制約条件があります。
・モータの容量がインバータ容量と同等か1ランク下までの、標準モータ（0.1kw以上）。
・単機運転（インバータ1台にモータ1台運転）であること。
・インバータとモータ間の電線長は最大で30mまで適用できます。

差底周波数60Hzのトルクを基準とした場合

出力トルク（%）はモータの60Hz時定格トルクを100%とします。

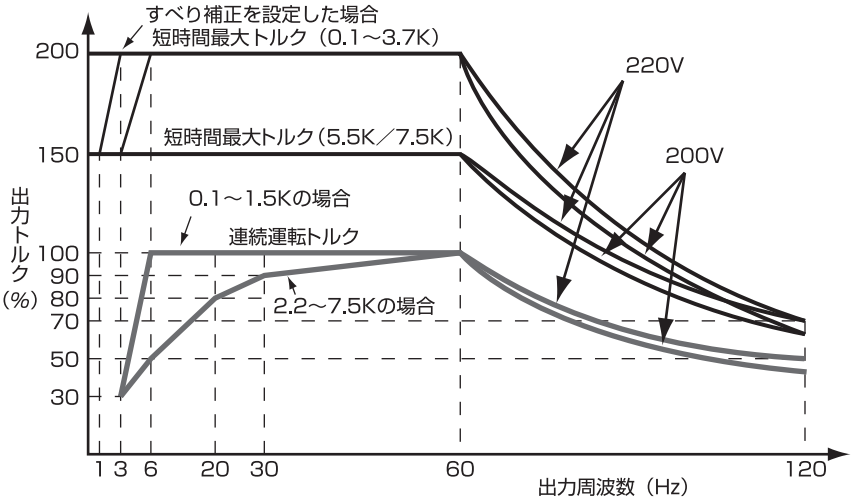

3 インバータとの組合せご使用の注意事項

・標準モータをインバータで運転すると、商用電源で運転した場合にくらべ、モータの温度上昇が若干高くなり、連続運転トルクに制限があります。また、低速では冷却効果が低下しますので、モータの出力トルクを低減してください。
・400V級モータをインバータ駆動する場合、配線定数に起因するサージ電圧がモータの端子に発生し、その電圧によってモータの絶縁を劣化させることがあります。インバータの2次側に、モータの端子電圧が850V以下となるようなサージ電圧を抑制するためのフィルタの接続をお勧めします。（三菱製であればサージ電圧抑制フィルタ（FR-ASF-H）をインバータの2次側に接続してお使いください）
・インバータ内にモータ焼損保護用電子サーマルが内蔵されていますが、動作しない場合があります。
モータ焼損保護にはサーマルリレーの取付（インバータ2次側）をお勧めします。

※Ø114三相400V級モータープーリは、インバータが使用出来ません。

※使用可能範囲は、20Hz～80Hzとなります。

※参考
ベクトル制御方式のインバータより安価なものでも
・3Hzより150%の始動トルクが得られます。
・20Hzより100%の連続運転トルクが得られます。
・騒音は商用電源での運転音に近い音感が得られます。

（例）
三菱S500シリーズ（0.1～3.7K）

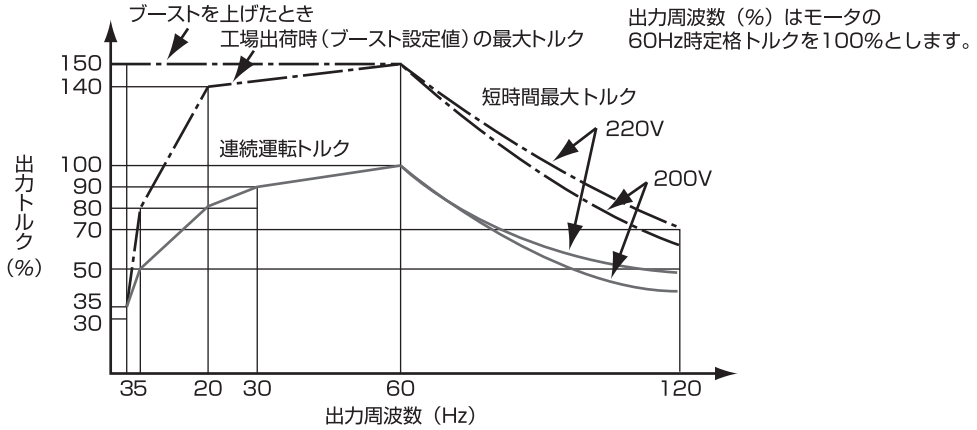

富士FRENIC-Miniシリーズ（0.1～3.7K）

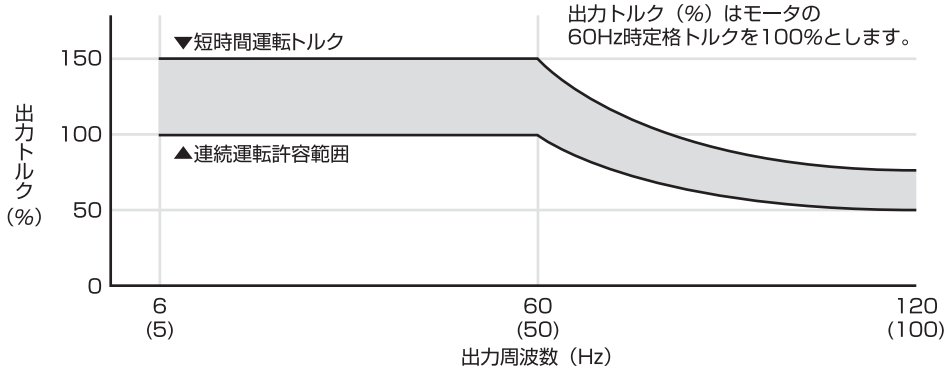

日立L200シリーズ（0.2～3.7K）

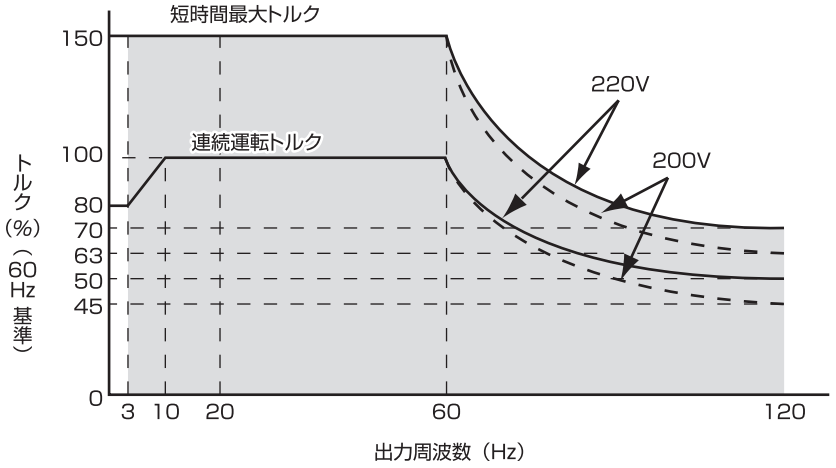

SI単位と従来単位対照表

量	SI(＊)及びこれと併用してよい単位	接頭語使用例	現用単位例	換算表	備考
1-空間及び時間					
長さ	m(＊)	km,cm	μA		μは今後使用禁止
	M(海里)	mm,μm			μmと書く
面積	m^2(＊)	cm^2,mm^2			
体積	m^3(＊)	cm^3,mm^3		1cc=1mm^3	小文字のl(リットル)は
容積	l(リットル)	ml	cc	ccは今後使用禁止	数字の1と紛らわしいので
	L(リットル)	mL			使用しない方がよい。
時間	s(＊)(秒)	ms(ミリセカンド)			小文字で表す。
	min(分)				
	h(時)				
	d(日)				
	y(年)				
速度	m/s(＊)	cm/s			
速さ	m/min				
	m/h	km/h			
	M/h(ノット)				
加速度	m/s^2(＊)		G	1G=9.80665m/s^2	
			Gal	1Gal=0.01m/s^2	
2-周期及び関連現象					
回転速さ	s^{-1}(＊)				r.p.mと書かない
回転数	min^{-1}				
	rpm				
周期	s(＊)(秒)	ms			
3-力学					
質量	kg(＊)				
	g	mg			
	t(トン)				
密度	kg/m^3(＊)				
運動量	kg-m/s(＊)				
流量	m^3/s(＊)				
	m^3/min				
	l/s				
	l/min				
	l/h				
力	N(＊)(ニュートン)	kN,mN	kgf	1kgf=9.80665N	
			kg		
トルク	N・m(＊)	kN・m	kgf・cm	1kgf・m=9.80665N・m	
力のモーメント		mN・m			
圧力	Pa(＊)(パスカル)	kPa・hPa			
	bar(バール)				
応力	Pa(＊)		kgf/mm^2		
効率	W(＊)(ワット)		kgf・m/s	1kgf・m/s=9.80665W	
仕事率			PS(仏馬力)	PS=735.5W	
動力			HP(英馬力)	HP=745.7W	
4-電気及び磁気					
電流	A(＊)				
電気量	A・h(＊)				
電界の強さ	V/m(＊)				
電位　電位差	V(＊)(ボルト)				
電位　起電力					
静電容量	F(＊)(ファラド)	μF			
キャパシタンス					
電力量	J(＊)				
	W・s(＊)				
	W・h				
(有効)電力	W(＊)				

MEMO

MOTOR PULLEY
PRODUCTS
CATALOGUE

KYOWA
株式会社 協和製作所

JQA-2486 JQA-EM4569
Kubota factory

産業機器事業部
窪田工場　〒675-2364 兵庫県加西市窪田町570-10　TEL.0790-42-0601(代) FAX.0790-42-4895
東京支店　〒104-0031 東京都中央区京橋1丁目14番7号 京橋中央ビル 9階 TEL.03-5579-9622(代) FAX.03-5579-9633
名古屋営業所 〒465-0024 愛知県名古屋市名東区本郷3-139 ホワイトハウスビル5階 TEL.052-778-7830(代) FAX.052-778-7831
<URL> http://www.kyowa-mfg.co.jp <e-mail> info@kyowa-mfg.co.jp

【本カタログ掲載内容は改良のため予告なく変更する事があります。予めご了承ください。】

560-20210122G-R2
〔2021年01月22日作成〕